CD Stereo Radio Recorder AZ8012

/00

Service
Service
Service

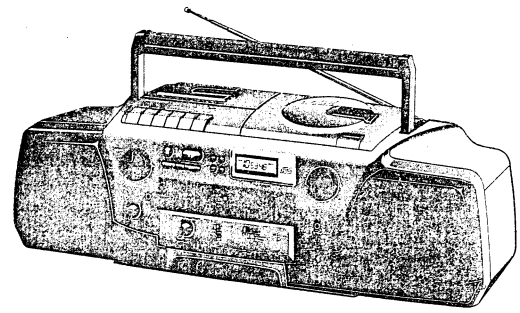

Service Manual

For repair information of the cassette mechanism see Service Manual of Tape transport RN/RR General documentation and Tape transport RN5

COMPACT disc DIGITAL AUDIO

CONTENTS:

		page
Picture, Connections And Control		2
Specification		3
Chip Handling And Component Symbol		4
Set Wiring		5-6
Power	circuit diagram	7-8
	component layout	9-11
Tuner	component layout	12-13
	adjustment table	14
	circuit diagram	15-17
Tape Core	component layout	18-19
	adjustment table	20
	circuit diagram	21-22
Combi	circuit diagram I	23-24
	circuit diagram II	25-26
	component layout	26-27
RCD	circuit diagram I	28-30
	component layout	31-32
	adjustment table	33-34
	circuit diagram II	35-37
ESD Text		34
Exploded View		38-39
Mechanical Partslist And Safety Text		40
Electrical Partslist		41-42

(S) Varning!
Osynlig laserstrålning när denna del är öppnad och spärren är urkopplad.
Betrakta ej strålen.

CLASS 1
LASER PRODUCT
3122 110 03420

(SF) Varo!
Avattaessa ja suojalukitus ohitettaessa olet alttiina näkymättömälle lasersäteilylle. Älä katso säteeseen.

Documentation Technique Service Dokumentation Documentazione di Servizio Huolto-Ohje Manual de Servicio Manual de Serviço

PHILIPS

"Pour votre sécurité, ces documents doivent être utilisés par des spécialistes agréés, seuls habilités à réparer votre appareil en panne".

Subject to modification

4822 725 23123

Printed in The Netherlands

PHILIPS

CONNECTIONS AND CONTROLS

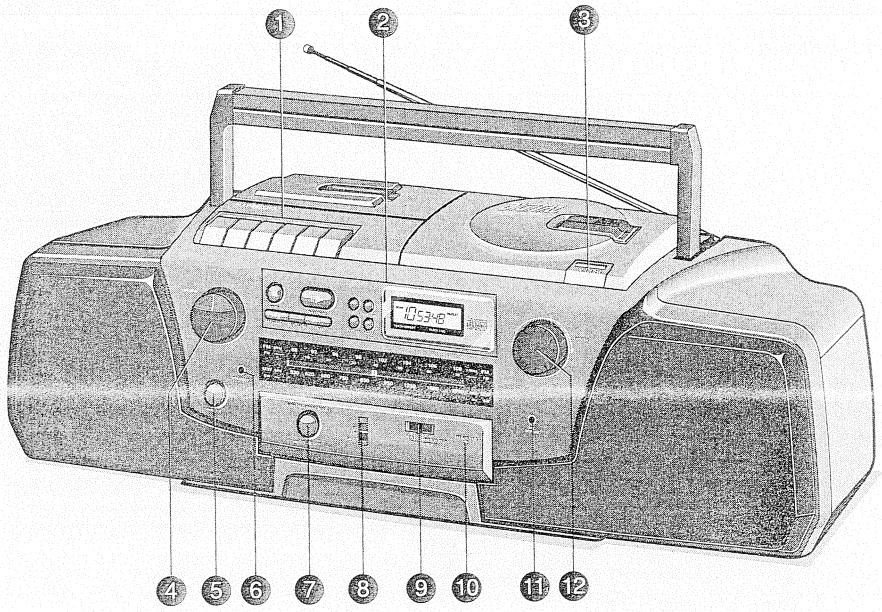

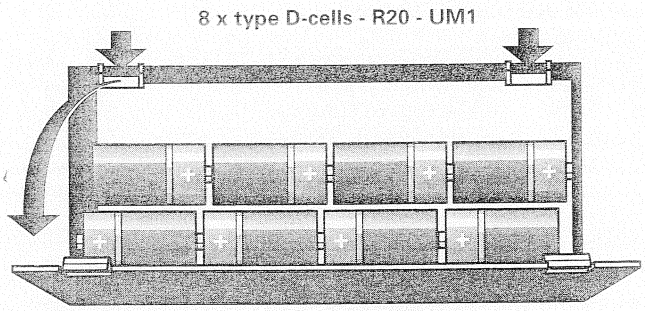

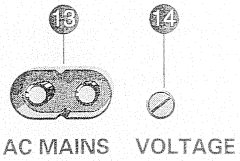

1	Tape Control		8	Mode Switch	1580
2	CD Control/display		9	Band Selector	1100
3	CD Eject		10	FM Stereo Indicator	6583
4	Volume Control	3600	11	Mic Socket	1585
5	Power Switch	1302	12	Tuner Control	2100
6	Headphone Socket	1303	13	AC Mains Socket	1301
7	DBB Switch	1582	14	Voltage Selector	1307

SPECIFICATION

GENERAL

Mains voltage	: 120V - 220V - 240V
Mains selection/setting	: Switchable: Set at 220V for -/00
Mains frequency	: 50Hz - 60Hz
Battery	: 12V (R20 x 8)
Backup battery	: 3V (R6 x 2)
Power consumption	: 25W max.
Dimension (W x D x H)	: 614 x 215 x 203mm
Weight	: 5.3kg

TUNER : FM SECTION

Tuning range	: 87.5MHz - 108MHz
IF frequency	: 10.7MHz
Sensitivity at 26dB S/N	: <6μV
Selectivity at 600kHz bandwidth	: >20dB
IF rejection	: >50dB
Image rejection	: >20dB

TUNER : AM SECTION

Tuning range	MW	: 526.5kHz - 1606.5kHz
	LW	: 148.5kHz - 283.5kHz
IF frequency		: 468kHz
Sensitivity at 26dB S/N	MW	: <3.5mV/M
	LW	: <6.0mV/M
Selectivity at 18kHz bandwidth	MW	: >16dB
	LW	: >18dB
IF rejection		: >50dB
Image rejection	MW	: >28dB
	LW	: >30dB

AMPLIFIER

Output power at 10% distortion	Mains	: 2 x 3W -1dB
	Battery	: 2 x 3W -1dB
Speaker impedance		: 2 x 5Ω
Frequency response within -3dB		: 250Hz - 8kHz
DBB switch		: +10dB at 100Hz
Mic input sensitivity		: 800mV at 10kΩ
Headphone output at 32Ω		: 13mW

CASSETTE RECORDER

Number of tracks		: 2 x 2 stereo
Tape speed		: 4.76 cm/sec ± 2%
Wow and flutter		: <0.35%
Fast-wind time C60		: 130 sec
Bias system	AM	: DC bias
	Others	: 57kHz ± 15kHz
Rec playback frequency response within -8dB		: 250Hz - 2kHz (AM) 250Hz - 6.3kHz (others)
Signal to Noise ratio	AM rec	: >22dB
	Others	: >40dB

COMPACT DISC

Frequency response within +2dB/-4dB	: 20Hz - 20kHz
Signal/Hiss ratio	: >80dB
Distortion at 1kHz	: 0.5%
Channel difference at 1kHz	: <2dB
Channel crosstalk at 1kHz	: 50dB
De-emphasis	: 0 or 15/50 uS (Switched by subcode on the disc)

HANDLING CHIP COMPONENTS

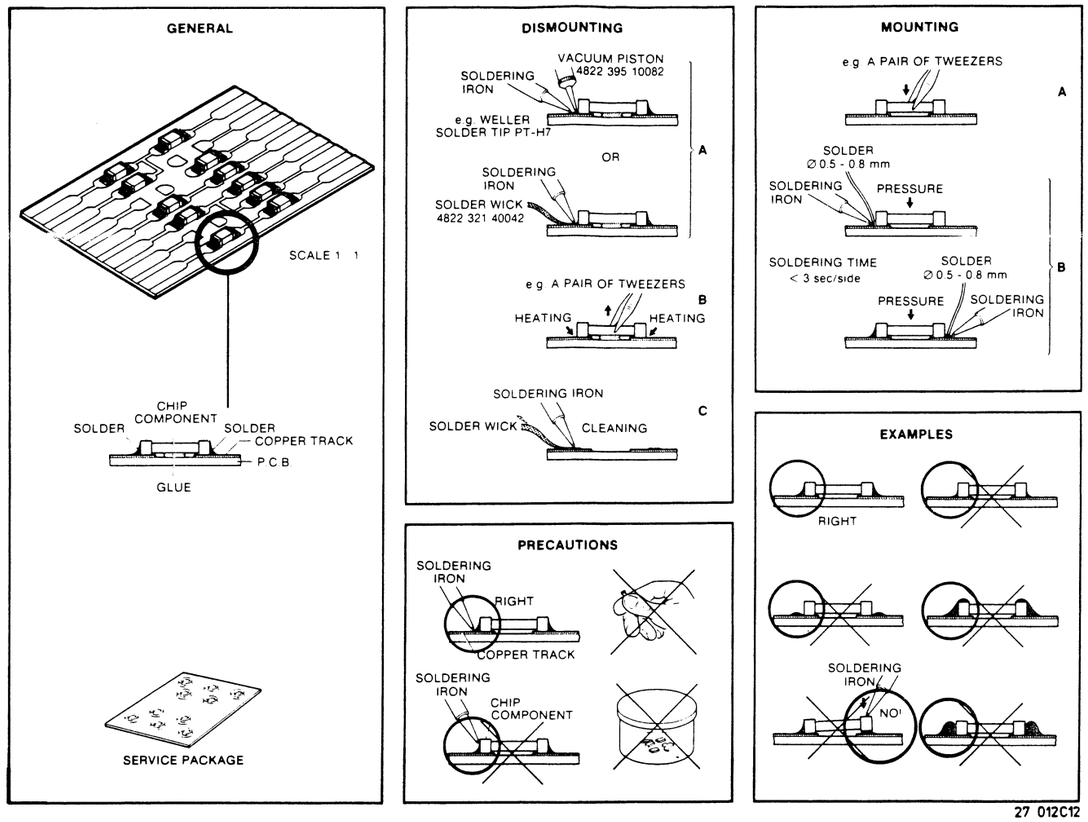

27 012C12

Carbon film 0.2 W CR16	70°C	5%	Plate ceramic Tuning < 120 pF	2%
Carbon film 0.33 W CR25	70°C	5%	Others	—20/+80%
Carbon film 0.5 W CR37	70°C	5%	Tubular ceramic	
Standard film 0.5 W SFR16T	70°C	5%	Polystyrene film / foil	1%
Standard film 0.4 W SFR25	70°C	5%	Polyestor Film / foil	10%
Metal film 0.6 W MRS25	70°C	5%	Mylar	10%
Safety resistor			Electrolytic	
(C) Chip component				

*a = 2.5 V
b = 4 V
c = 6.3 V
d = 10 V
e = 16 V
f = 25 V
g = 40 V
h = 63 V
j = 100 V
l = 125 V
m = 150 V
n = 160 V
q = 200 V
r = 250 V
s = 300 V
t = 350 V
u = 400 V
v = 500 V
w = 630 V
x = 1000 V
A = 1.6 V
B = 6 V
C = 12 V
D = 15 V
E = 20 V
F = 35 V
G = 50 V
H = 75 V
I = 80 V

26338

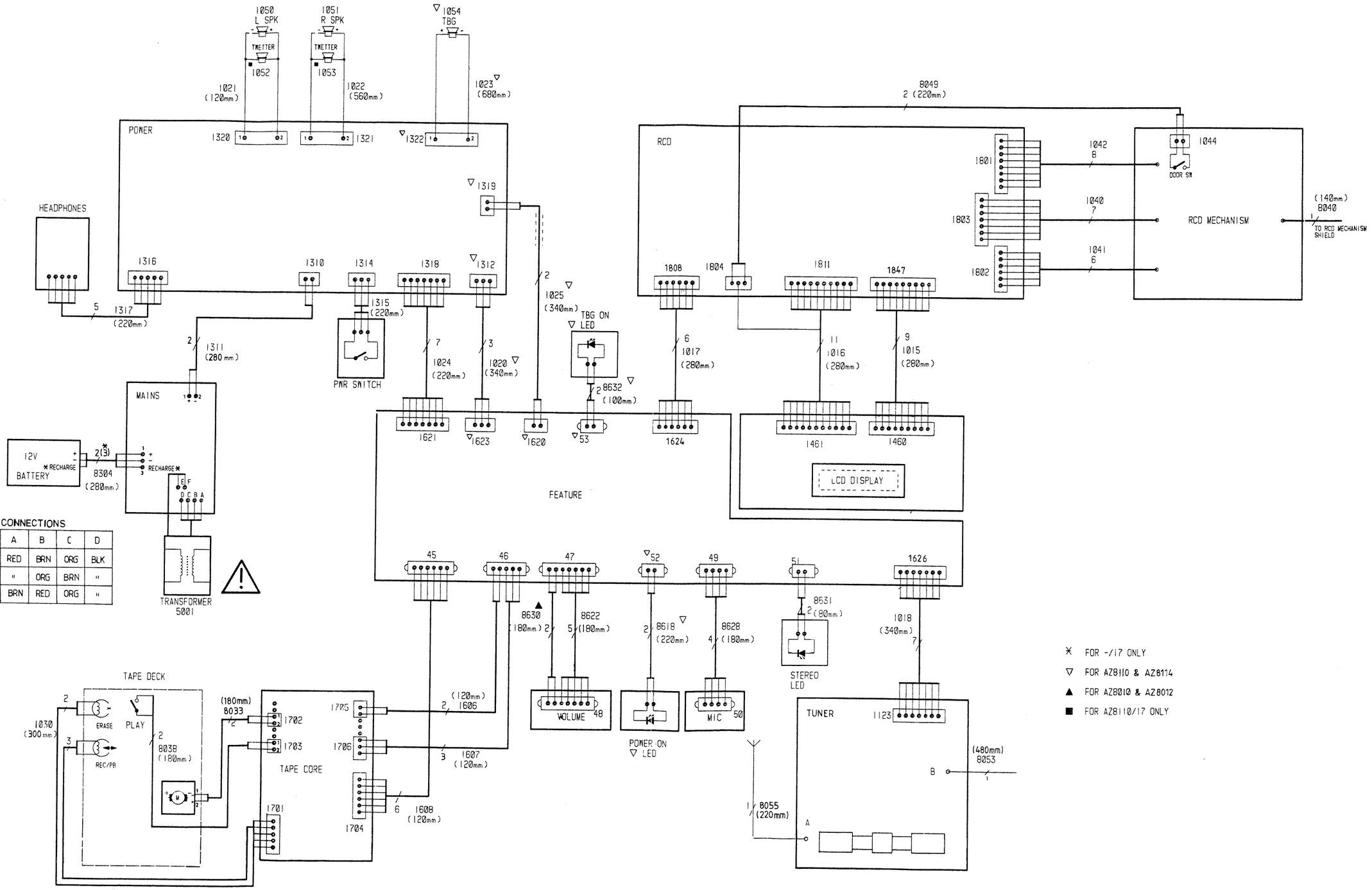

TRANSFORMER CONNECTIONS

MODELS	A	B	C	D
AZ8012/00, AZ8114/00, AZ8110/17	RED	BRN	ORG	BLK
AZ8010/17	"	ORG	BRN	"
AZ8110/10	BRN	RED	ORG	"

E - YW , F - BL

✳ FOR -/17 ONLY

▽ FOR AZ8110 & AZ8114

▲ FOR AZ8010 & AZ8012

■ FOR AZ8110/17 ONLY

POWER BOARD DIAGRAM

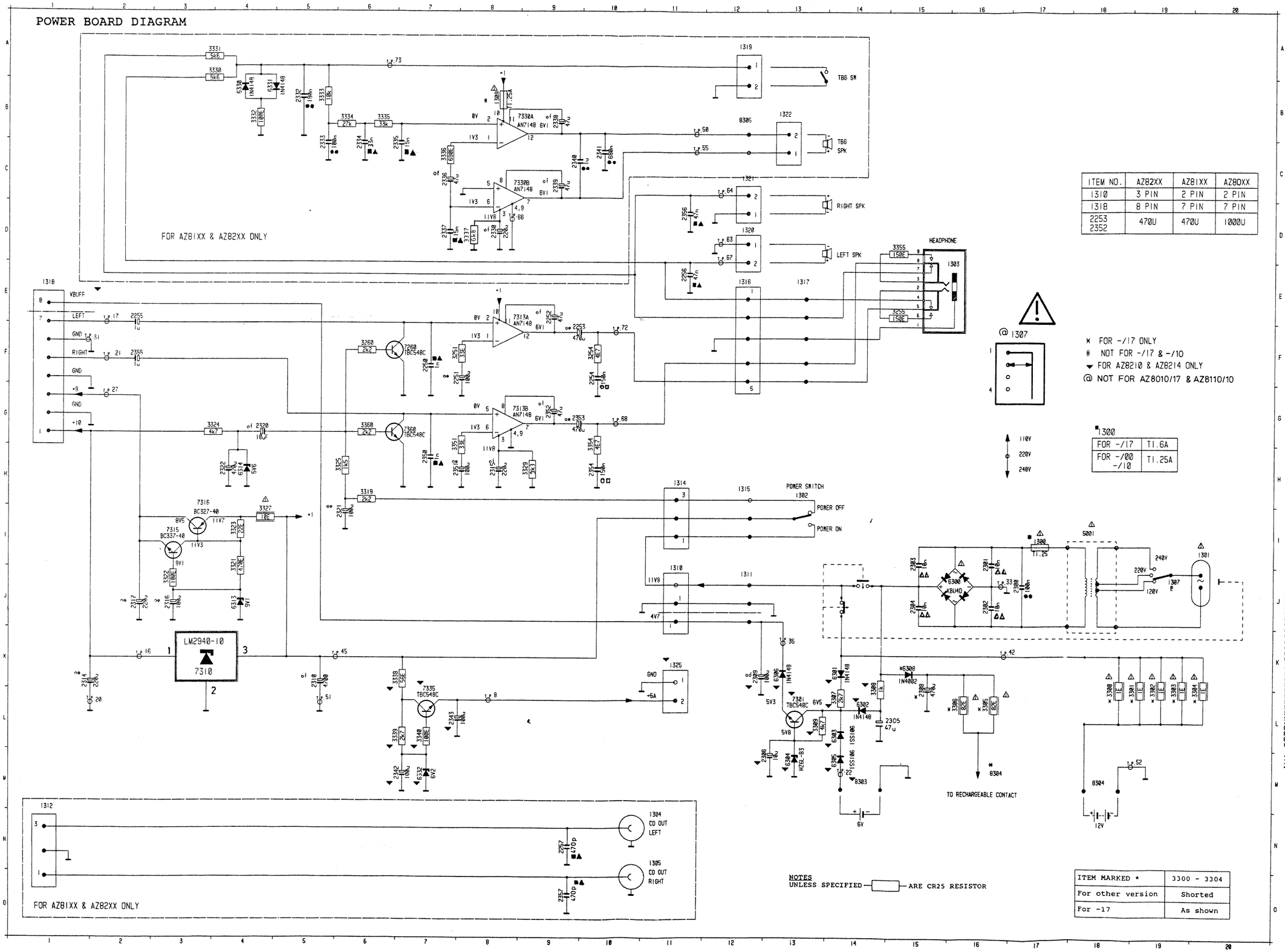

ITEM NO.	AZ82XX	AZ81XX	AZ80XX
1310	3 PIN	2 PIN	2 PIN
1318	8 PIN	7 PIN	7 PIN
2253 2352	470U	470U	1000U

* FOR -/17 ONLY
\# NOT FOR -/17 & -/10
▼ FOR AZ8210 & AZ8214 ONLY
@ NOT FOR AZ8010/17 & AZ8110/10

1300	
FOR -/17	T1.6A
FOR -/00 -/10	T1.25A

NOTES
UNLESS SPECIFIED — ARE CR25 RESISTOR

ITEM MARKED *	3300 - 3304
For other version	Shorted
For -17	As shown

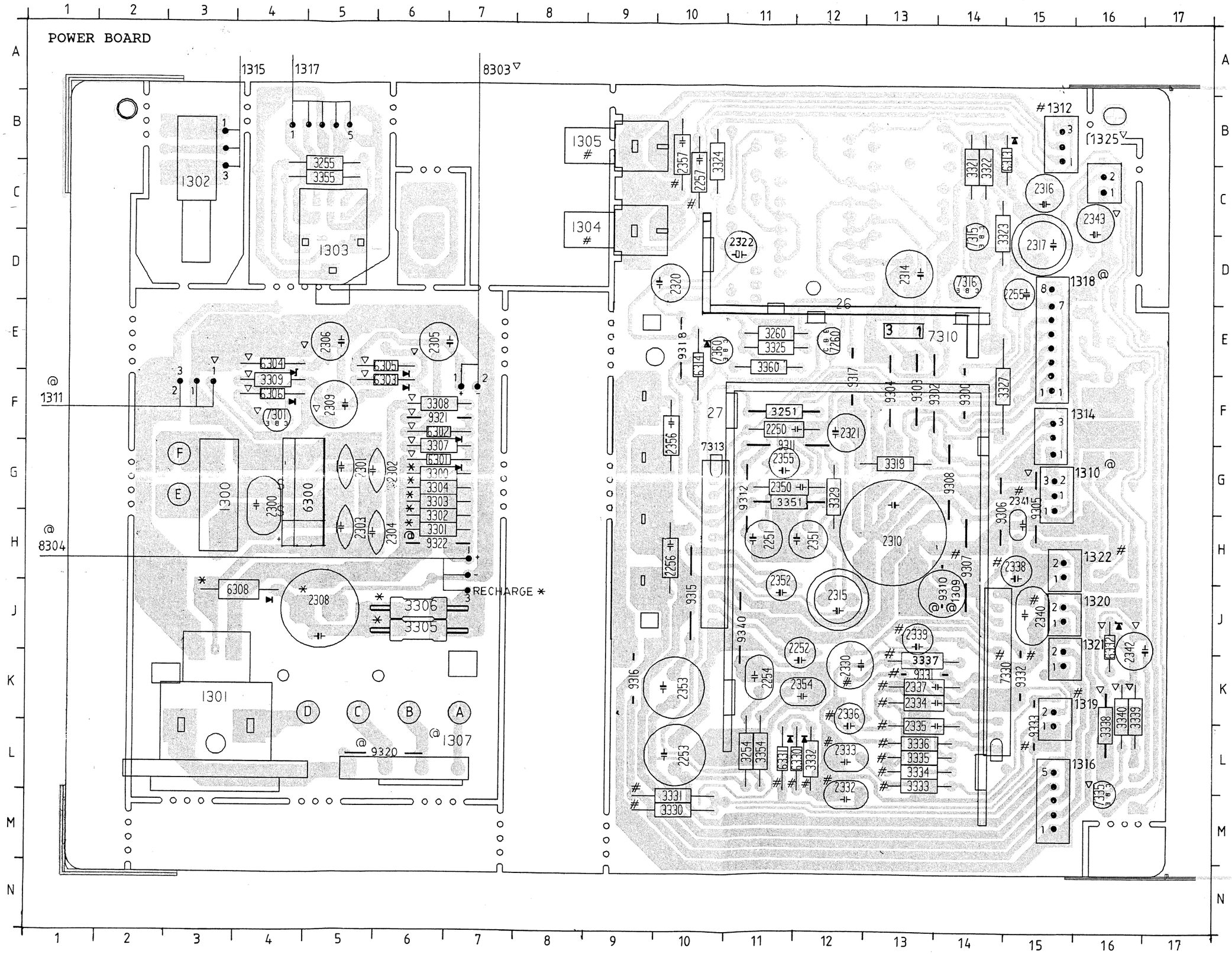

026	D12	3304	G6
027	F10	3305	J6
1300	G3	3306	J6
1301	K3	3307	G6
1302	C3	3308	F6
1303	D5	3309	F4
1304	C8	3319	G13
1305	B8	3321	C14
1307	A7	3322	C14
1309	J14	3323	C15
1310	G16	3324	C10
1311	F1	3325	E11
1312	B15	3327	F14
1314	F16	3329	G12
1315	A4	3330	M10
1316	L16	3331	M10
1317	A4	3332	L12
1318	D16	3333	L13
1319	K16	3334	L13
1320	J16	3335	L13
1321	J16	3336	L13
1322	H16	3337	K13
1325	B16	3338	L16
2250	F11	3339	K16
2251	H11	3340	K16
2252	J12	3351	G11
2253	L10	3354	L11
2254	K11	3355	C5
2255	D15	3360	E11
2256	H10	6300	G5
2257	C10	6301	G6
2300	H4	6302	F6
2301	G5	6303	F6
2302	G6	6304	E4
2303	H5	6305	E6
2305	E6	6306	F4
2306	E5	6308	J4
2308	J5	6313	B15
2309	F5	6314	E10
2310	H13	6330	L12
2312	F12	6331	L11
2314	D13	6332	J16
2315	J12	7260	E12
2316	C15	7301	F4
2317	D15	7310	E14
2320	D10	7313	G10
2322	D11	7315	D14
2330	K12	7316	D14
2332	L12	7330	K15
2333	L12	7335	L16
2334	K13	7360	E10
2335	L13	8303	A7
2336	K12	8304	H1
2337	K13	9300	F14
2338	H15	9302	F13
2339	J13	9303	F13
2340	J15	9304	F13
2341	G15	9305	G15
2342	J16	9306	H14
2343	C16	9307	H14
2350	G11	9308	G14
2351	H12	9310	J14
2352	H11	9311	F11
2353	K10	9312	G11
2354	K12	9315	J10
2355	G11	9316	K9
2356	G10	9317	F12
2357	C10	9318	C12
3251	F11	9320	L6
3254	L11	9321	F6
3255	C5	9322	H6
3260	E11	9331	K13
3300	G6	9332	K15
3301	H6	9333	L15
3302	H6	9340	J11
3303	G6		

MODE
AZ8214/
AZ8210/
AZ8010/
AZ8012/
AZ8110/
AZ8114/
AZ8110/

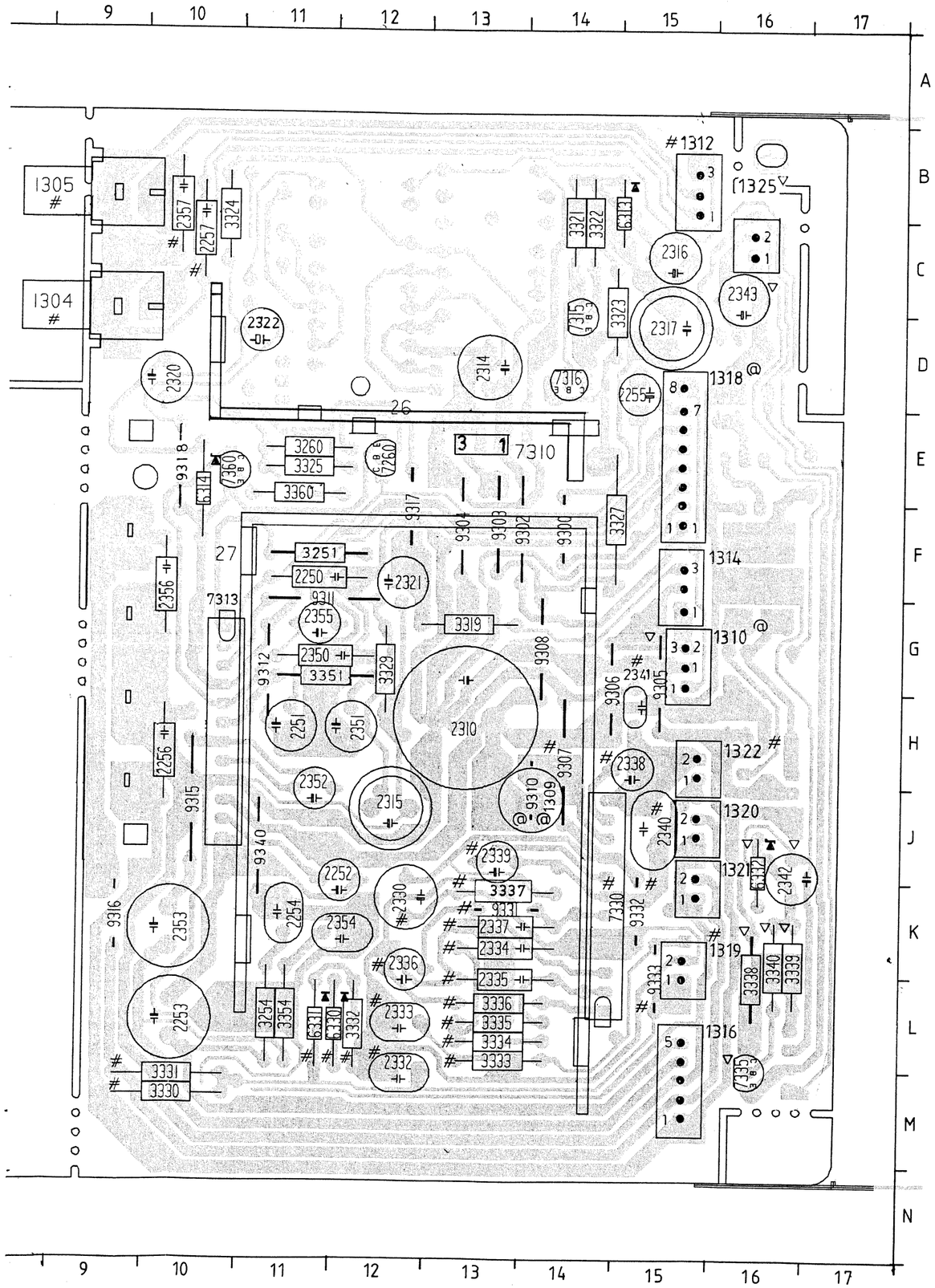

026	D12	3304	G6
027	F10	3305	J6
1300	G3	3306	J6
1301	K3	3307	G6
1302	C3	3308	F6
1303	D5	3309	F4
1304	C8	3319	G13
1305	B8	3321	C14
1307	A7	3322	C14
1309	J14	3323	C15
1310	G16	3324	C10
1311	F1	3325	E11
1312	B15	3327	F14
1314	F16	3329	G12
1315	A4	3330	M10
1316	L16	3331	M10
1317	A4	3332	L12
1318	D16	3333	L13
1319	K16	3334	L13
1320	J16	3335	L13
1321	J16	3336	L13
1322	H16	3337	K13
1325	B16	3338	L16
2250	F11	3339	K16
2251	H11	3340	K16
2252	J12	3351	G11
2253	L10	3354	L11
2254	K11	3355	C5
2255	D15	3360	E11
2256	H10	6300	G5
2257	C10	6301	G6
2300	H4	6302	F6
2301	G5	6303	F6
2302	G6	6304	E4
2303	H5	6305	E6
2305	E6	6306	F4
2306	E5	6308	J4
2308	J5	6313	B15
2309	F5	6314	E10
2310	H13	6330	L12
2312	F12	6331	L11
2314	D13	6332	J16
2315	J12	7260	E12
2316	C15	7301	F4
2317	D15	7310	E14
2320	D10	7313	G10
2322	D11	7315	D14
2330	K12	7316	D14
2332	L12	7330	K15
2333	L12	7335	L16
2334	K13	7360	E10
2335	L13	8303	A7
2336	K12	8304	H1
2337	K13	9300	F14
2338	H15	9302	F13
2339	J13	9303	F13
2340	J15	9304	F13
2341	G15	9305	G15
2342	J16	9306	H14
2343	C16	9307	H14
2350	G11	9308	G14
2351	H12	9310	J14
2352	H11	9311	F11
2353	K10	9312	G11
2354	K12	9315	J10
2355	G11	9316	K9
2356	G10	9317	F12
2357	C10	9318	C12
3251	F11	9320	L6
3254	L11	9321	F6
3255	C5	9322	H6
3260	E11	9331	K13
3300	G6	9332	K15
3301	H6	9333	L15
3302	H6	9340	J11
3303	G6		

+1 : 12V

+9 : 8.6V

+10 : 10V

+5A : 5.4V

7330	7105	7301	7335
1 : 1.3V	1 : 1.3V	e : 5.2V	e : 5.4V
2 : 0V	2 : 0V	b : 5.8V	b : 6.0V
3 : 11.8V	3 : 11.8V	C : 9.1V	C : 9.2V
4 : 0V	4 : 0V		
5 : 0V	5 : 0V	7310	
6 : 1.3V	6 : 1.3V		
7 : 6.3V	7 : 6.0V	1 : 10.0V	
8 : 11.0V	8 : 10.3V	2 : 12.0V	
9 : 0V	9 : 0V	3 : 0V	
10 : 12V	10 : 12V		
11 : 11.0V	11 : 10.3V		
12 : 6.3V	12 : 6.0V		

....V meaured in tape mode position

MODELS	ITEM MARKED			ITEM MARKED @								
	*	▽	#	1307	1309	9310	9320	9322	1310	1311	1318	8304
AZ8214/00	DEL	ADD	ADD	ADD	ADD	DEL	DEL	ADD	3P	3W	8P	2W
AZ8210/17	ADD	ADD	ADD	ADD	DEL	ADD	DEL	DEL	3P	3W	8P	3W
AZ8010/17	ADD	DEL	DEL	DEL	DEL	DEL	ADD	DEL	2P	2W	7P	3W
AZ8012/00	DEL	DEL	DEL	ADD	DEL	DEL	DEL	ADD	2P	2W	7P	2W
AZ8110/17	ADD	DEL	ADD	ADD	DEL	ADD	DEL	DEL	2P	2W	7P	3W
AZ8114/00	DEL	DEL	ADD	ADD	ADD	DEL	DEL	ADD	2P	2W	7P	2W
AZ8110/10	DEL	DEL	ADD	DEL	DEL	ADD	ADD	ADD	2P	2W	7P	2W

1100	E7	2110	B11	2153	D6	2163	B3	3101	F10	3152	D12	3182	F4	5130	B8	6160	B6	9105	D6	9119	F6	2100	D10
1123	E2	2112	B10	2154	C5	2164	C4	3102	C11	3154	D4	3183	D3	5151	D11	6184	D7	9106	B8	9121	D7	2123	E7
2102	F11	2113	E9	2155	C12	2181	D2	3103	D12	3155	C5	3184	D3	5152	C5	7101	E10			9122	D5	2126	E7
2103	E11	2114	F9	2156	C6	2182	E3	3104	C12	3156	C5	3185	D4	5153	C7	7102	D11			9128	F2	2135	D8
2104	D11	2115	E11	2157	B5	2183	D4	3105	C11	3157	B5	3187	E5	5154	C4	7103	B12			9131	B2	2137	B7
2105	E11	2120	F6	2158	C4	2184	D4	3106	C12	3158	C3	3193	D2	5155	B4	7104	B12	9113	B6	9124	C8	2139	D8
2106	C12	2121	D6	2159	C3	2185	D4	3108	B11	3159	C3	5101	E11	5156	B3	7151	C6	9114	F3	9126	E8		
2107	C11			2160	B5	2186	D5	3109	C7	3160	C3	5102	B10	6101	E10	7181	E4	9115	D5				
2108	B11	2151	D4	2161	B2	2189	E3	3123	F6	3161	B5	5104	F10	6152	B2	9100	E12	9117	F6				
2109	B11	2152	B7	2162	B3	2190	F4	3131	B9	3180	E5	5121	F9	6153	B3	9102	C9	9118	B7				

TUNER BOARD

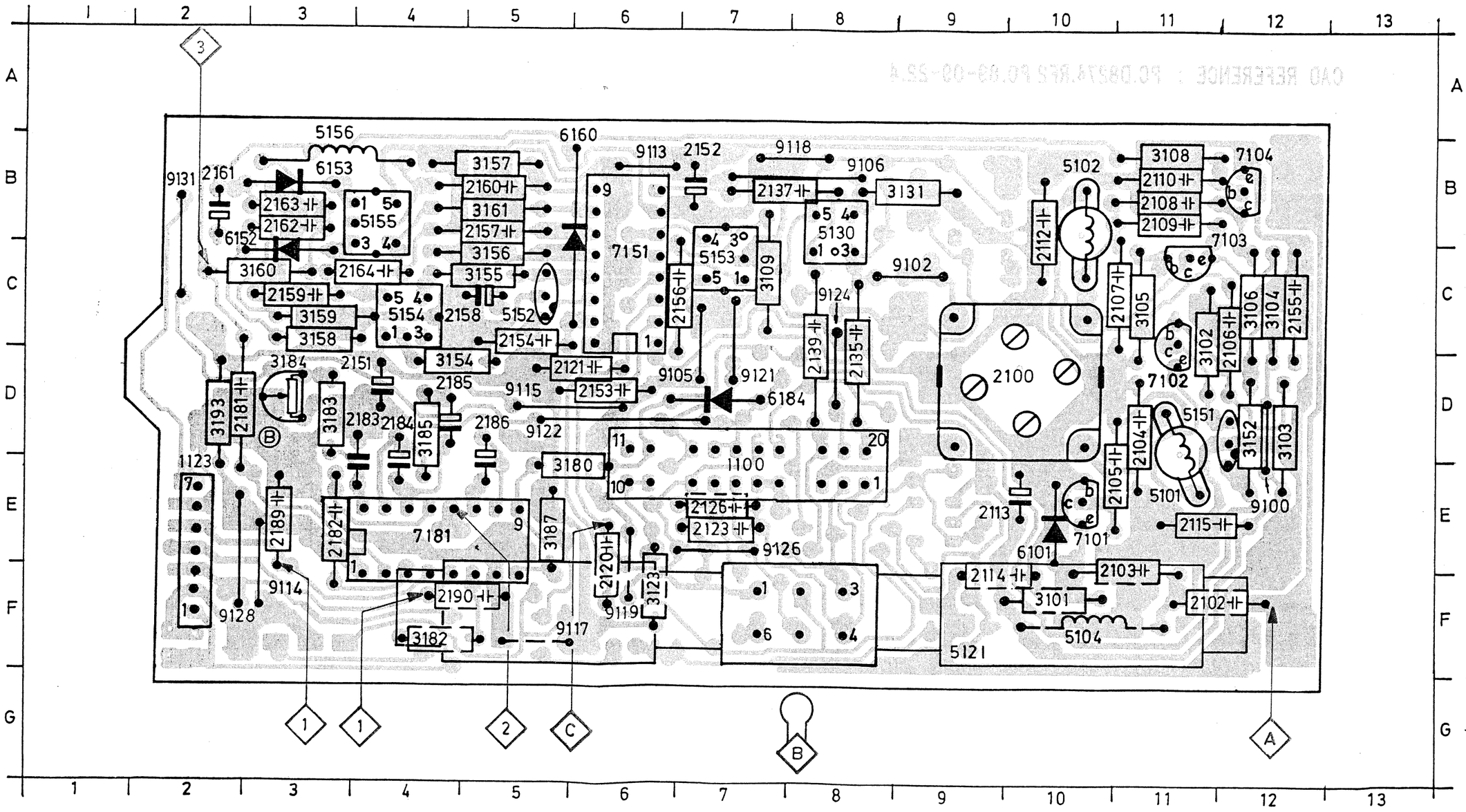

SK...	FREQUENCY	I/P	VARICON	ADJUST	O/P	SCOPE/METER

AM - IF

MW	468kHz Δf=10kHz via 33nF	C	min.	5153 5154	3	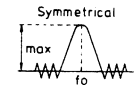

AM - RF

MW * 526.5-1700kHz	560kHz 1500kHz 1635kHz	B	Tune Tune min.	5121a CTd CTc	1	max.
LW * 148.5-283.5kHz	147kHz 160kHz		max. Tune	5130 5121b		

FM - IF

FM	10.7MHz Δf=300kHz (50Hz) via 22nF	A	min.	5155	3	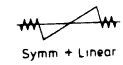

FM - RF

FM # 87.5-108MHz	87.35MHz @ Mod 1kHz Δf=22.5kHz	A	max.	5102 5101	1	max.
	108.2MHz @ Mod 1kHz Δf=22.5kHz		min.	CTb CTa		

* Mod 1kHz 30% # via 10nF + 15Ω @ ± 0.15MHz

STEREO DECODER

SK...	ADJUST	O/P	COUNTER
FM STEREO	3184	2	19kHz

Repeat

		FM	AM
7101	e :	4.2V	4.8V
	b :	4.9V	5.1V
	c :	4.9V	5.1V
7102	e :	4.9V	5.1V
	b :	4.2V	4.8V
	c :	0.6V	0V
7103	e :	4.4V	4.8V
	b :	4.9V	5.1V
	c :	4.9V	5.1V
7104	e :	0V	0V
	b :	0.1V	0.4V
	c :	1.4V	0.05V

7151

	FM	AM
1 :	1.4V	0V
2 :	0.7V	1.4V
3 :	0.7V	1.4V
4 :	4.9V	5.1V
5 :	3.1V	4.9V
6 :	0.7V	0.7V
7 :	4.9V	5.1V
8 :	4.9V	5.1V
9 :	4.1V	5.1V
10 :	4.5V	5.1V
11 :	1.4V	1.4V
12 :	1.2V	0V
13 :	0.7V	0.7V
14 :	4.7V	4.9V
15 :	0V	1.4V
16 :	0V	0V

7181

1 :	5.0V
2 :	1.4V
3 :	1.4V
4 :	2.4V
5 :	2.4V
6 :	0.8Vst
:	3.8Vmo
7 :	0V
8 :	0.42V
9 :	0V FM
:	2.0V AM
10 :	1.3V
11 :	1.3V
12 :	1.1V FM
:	0.1V AM
13 :	1.3V
14 :	1.3V
15 :	1.3V
16 :	1.8V FM
:	0.2V AM

....V	measured in tuner on position
____V	measured in power on position
....Vst	measured in tuner stereo on position
....Vmo	measured in tuner mono on position

1123	B19	1900	C14	2100D	H 1	2105	A 3	2109	B 5	2114	C 2	2123	J
1900	G 2	2100A	A 2	2102	C 1	2106	A 5	2110	B12	2115	C 5	2126	I
1900	I 4	2100B	A 5	2103	C 2	2107	A 6	2112	A 7	2120	G 5	2135	I
1900	I 5	2100C	J 6	2104	C 2	2108	B 7	2113	C 6	2121	H 6	2137	H

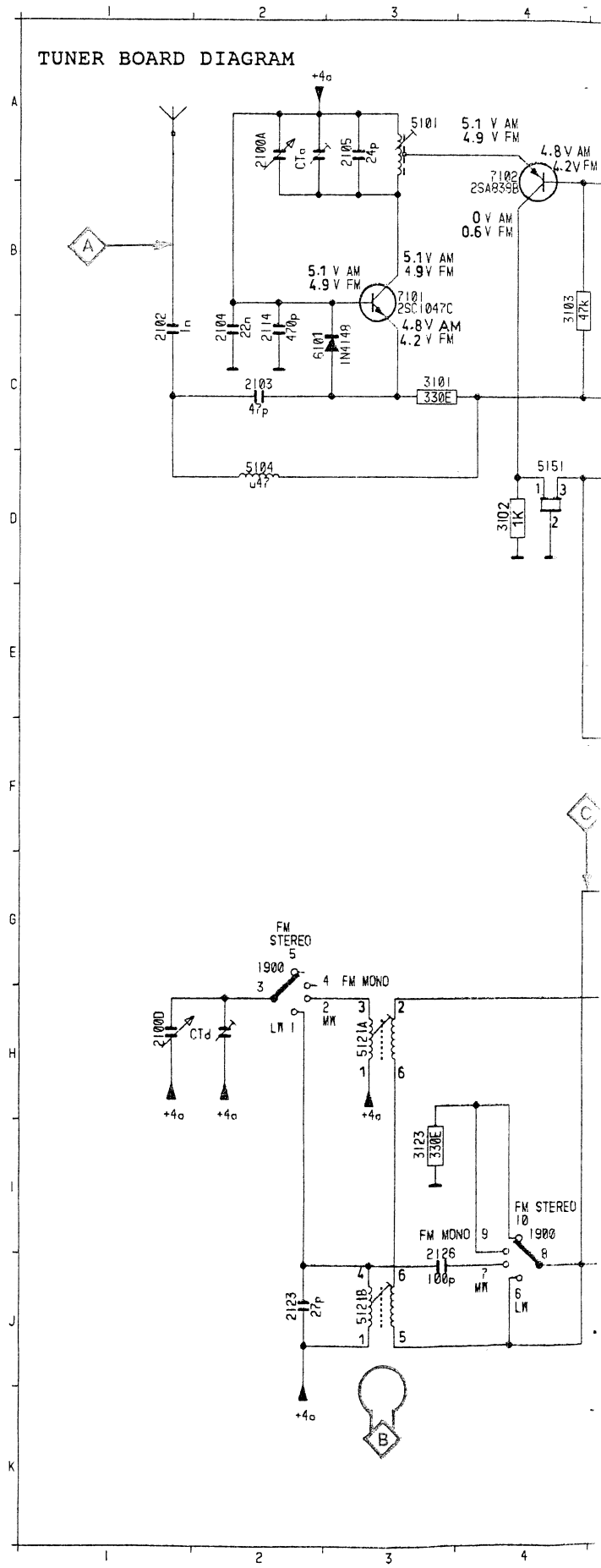

2105 A 3	2109 B 5	2114 C 2	2123 J 2	2139 H 6	2154 G11	2158 H 9	2162 C12	2182 F13	2186 F17	3103 B 4	3108 B12	3131 I 7	3156 H 9	3160 F12	3183 H16	3193 C13	5122A H 3	5152 E 9	5156 F11	6160 F11	7103 B 6
2106 A 5	2110 B12	2115 C 5	2126 J 3	2151 D14	2155 D 5	2159 C 9	2163 D12	2183 H15	2189 E18	3104 C 5	3109 C 6	3152 D 5	3157 E10	3161 E 9	3184 G16	5101 A 3	5122B J 3	5153 D 7	6102 C 2	6184 D15	7104 B11
2107 A 6	2112 A 7	2120 G 5	2135 I 6	2152 H 7	2156 D 7	2160 F11	2164 F12	2184 H14	2190 F18	3105 A 6	3102 D 4	3154 D 8	3158 C12	3180 E14	3185 H14	5102 A 5	5130 I 6	5154 C 9	6152 C11	7101 B 3	7151 F 7
2108 B 7	2113 C 6	2121 H 6	2137 H 7	2153 H 7	2157 H 9	2161 C12	2181 F13	2185 H14	3101 C 3	3106 C 7	3123 I 3	3155 D 9	3159 D12	3182 E15	3187 E16	5104 D 2	5151 D 4	5155 C10	6153 D11	7102 A 4	7161 F15

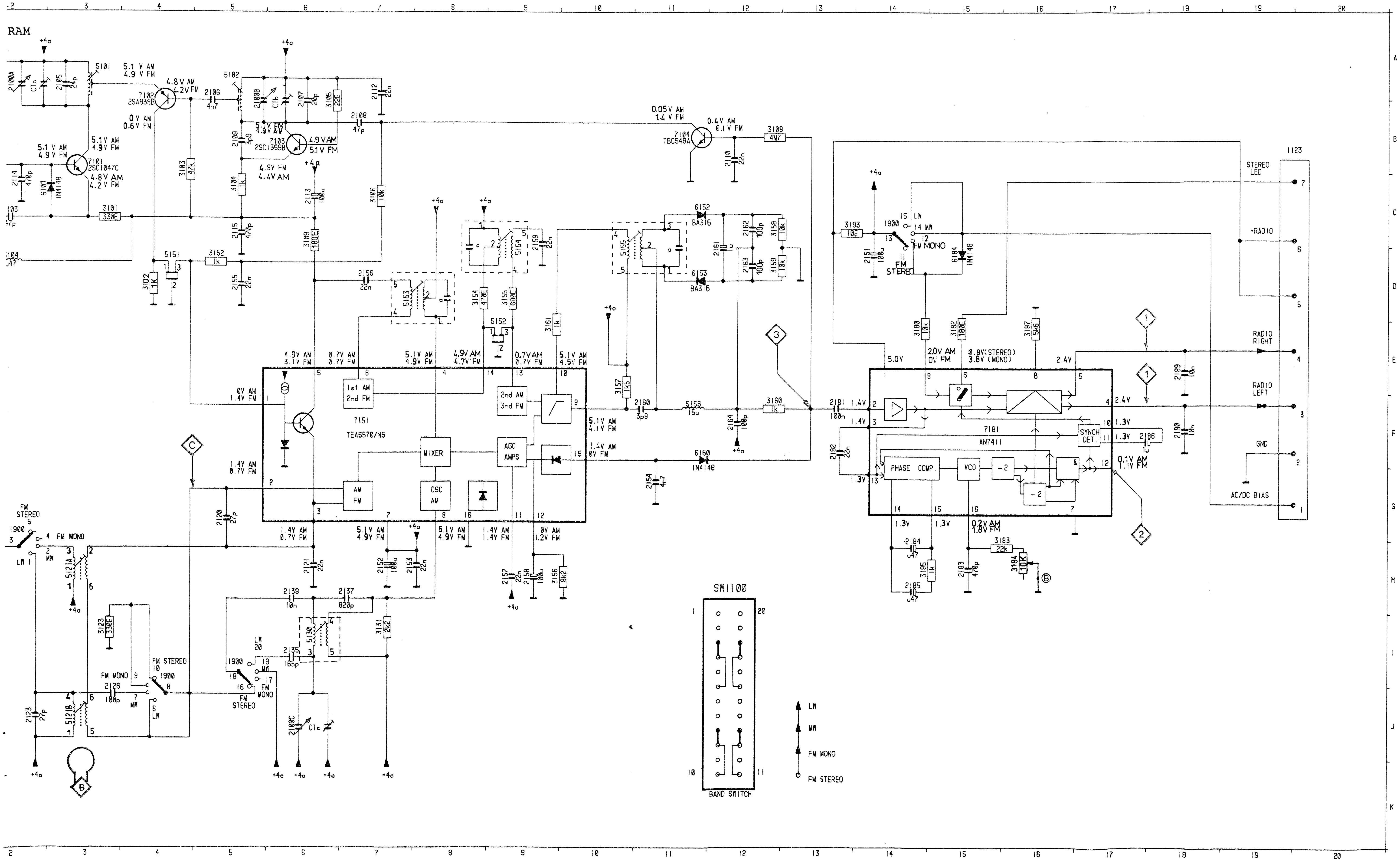

CS 34

TAPE UNIT BOARD / COMPONENT VIEW /AZ8214.00

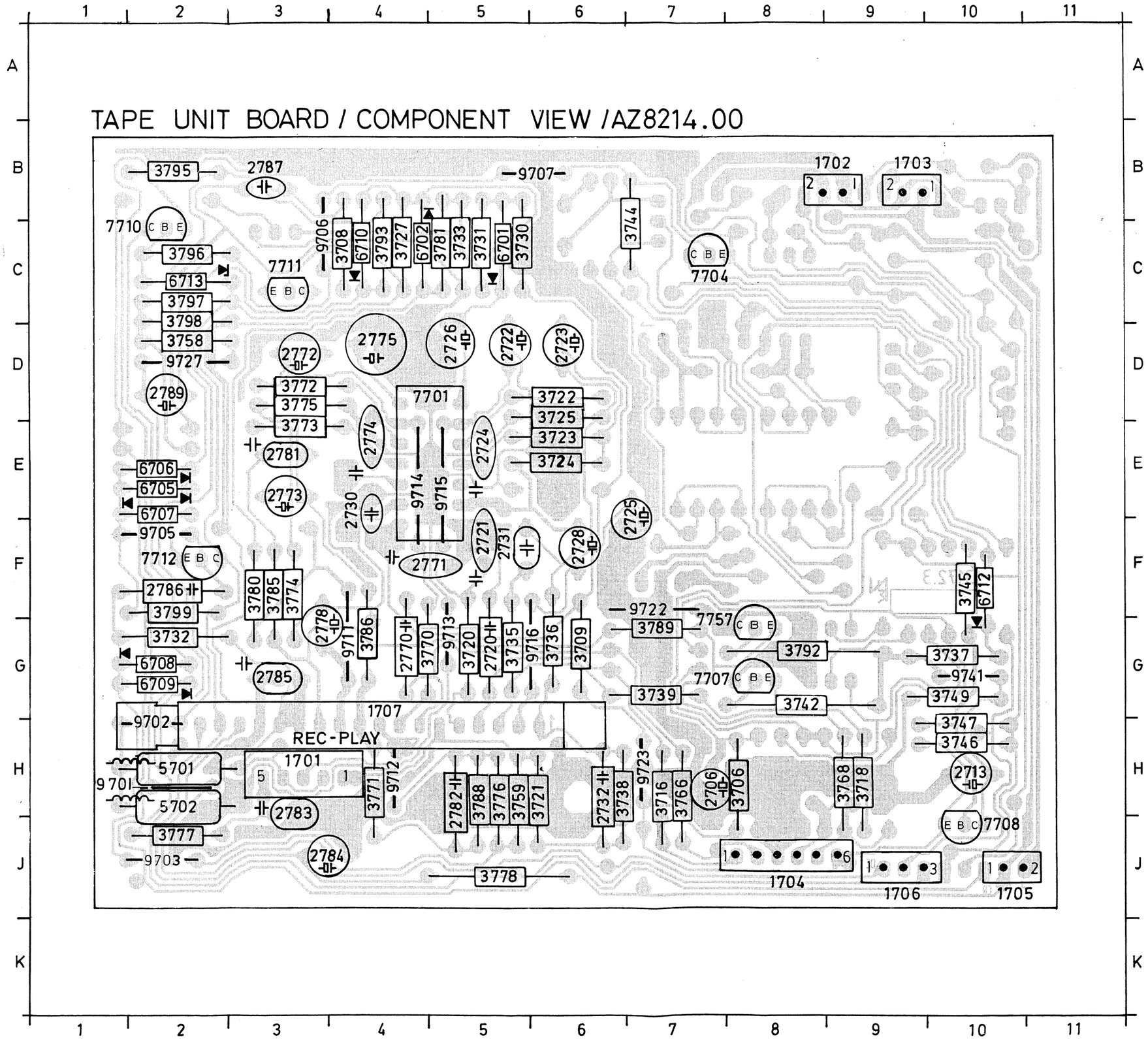

1701	H3	3758	D2
1702	B9	3759	H5
1703	B9	3766	H7
1704	J8	3768	H9
1705	J10	3770	G4
1706	J9	3771	J4
1707	G4	3772	D3
2706	H7	3773	E3
2713	H10	3774	F3
2720	G5	3775	D3
2721	F5	3776	H5
2722	D5	3777	J2
2723	D6	3778	J5
2724	E5	3780	F3
2725	F7	3781	C5
2726	D5	3785	F3
2728	F6	3786	G4
2730	E4	3788	H5
2731	F5	3789	G7
2732	H6	3792	G8
2770	G4	3793	C4
2771	F4	3795	B2
2772	D3	3796	C2
2773	E3	3797	C2
2774	E4	3798	C2
2775	D4	3799	F2
2778	G3	5701	H2
2781	E3	5702	H2
2782	H5	6701	C5
2783	H3	6702	C4
2784	J3	6705	E2
2785	G3	6706	E2
2786	F2	6707	E2
2787	B3	6708	G2
2789	D2	6709	G2
3706	H8	6710	C4
3708	C4	6712	F10
3709	G6	6713	C2
3716	H7	7701	D4
3718	H9	7704	C7
3720	G5	7707	G7
3721	H6	7708	J10
3722	D6	7710	C1
3723	E6	7711	C3
3724	E6	7712	F2
3725	D6	7757	G7
3727	C4	9701	H1
3730	C5	9702	H2
3731	C5	9703	J2
3732	G2	9705	F2
3733	C5	9706	C3
3735	G5	9707	B6
3736	G6	9711	G4
3737	G10	9712	J4
3738	H6	9713	G5
3739	G7	9714	E4
3742	G8	9715	E5
3744	C7	9716	G6
3745	F10	9722	F7
3746	H10	9723	H7
3747	H10	9727	D2
3749	G10	9741	G10

MOTOR + : 10.0V

+ REC : 9.7V

7701

1 : 0V
2 : 4.1V
3 : -
4 : 4.0V
5 : 4.0V
6 : 0V
7 : 0.8V
8 : 4.0V
9 : 0V
10 : 4.0V
11 : 4.0V
12 : -
13 : 4.1V
14 : 8.1V

7704

e : 0V
b : 0.6V
C : 0V

7708

e : 8.6V
b : 7.8V
C : 8.4V

7710

e : 9.7V
: 8.7V
b : 10.7V
: 7.9V
c : 0V
: 8.6V

7712

e : 0.1V
: 0.2V
b : 0.3V
: 0.7V
c : 9.7V
: 9.7V

7711

e : 0V
: 0V
b : 0.2V
: 0.7V
c : 10.7V
: 0.2V

....V measured in FM recording position
V measured in AM recording position

ADJUSTMENT	CASSETTE	SK...	Tape deck Position	MEASURE ON	READ ON	ADJUST WITH	ADJUST TO
Azimuth	10kHz SBC 420*	Cass.	Play	1303	mV-meter	Left hand Screw Play head	Max. L = R
Motor speed	3150Hz SBC 420*	Cass.	Play	1303	Wow and Flutter meter	preset in motor	** a

* SBC 420 : 4822 397 30071

** a The maximum permissible speed deviation is 2%. Moreover, the wow and flutter value can be read. This value should not exceed 0.35%.

TAPE CORE BOARD DIAGRAM

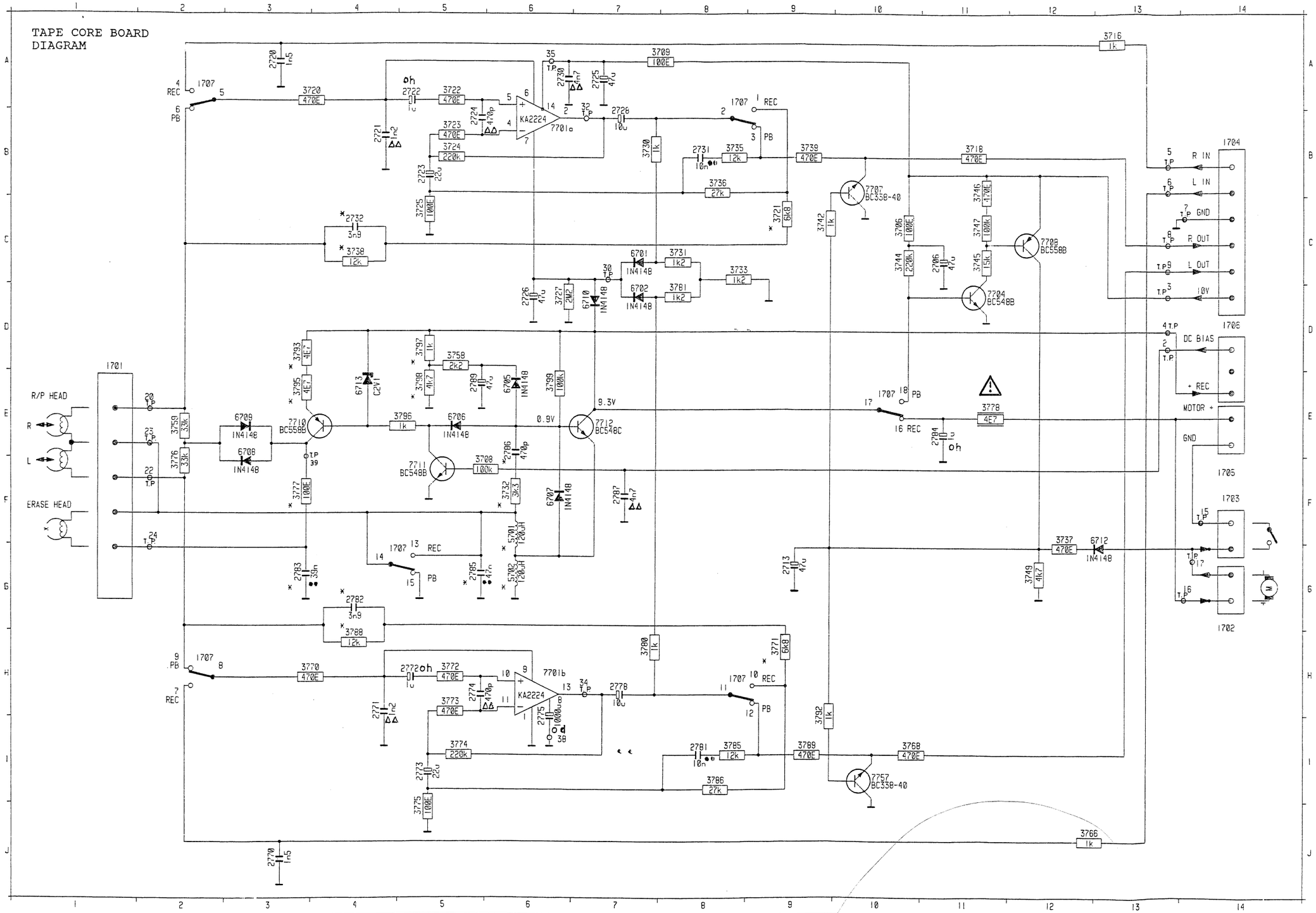

ITEM MARKED *	2783	2785	2786	2732,2782	3721,3771	3732	3738,3788	3777	3793	3795	3797	3798	5701,5702
3139 118 82730 (AZ8010)	33n	12n	220p	2n2	470E	10k	22k	150E	22E	8E2	3k9	2k2	820uH

NOTES

UNLESS SPECIFIED ARE ELECTROLYTIC CAPACITORS 25V

ARE TUBULAR CERAMIC CAPACITOR

ARE CR25 RESISTOR

COMBI BOARD DIAGRAM I

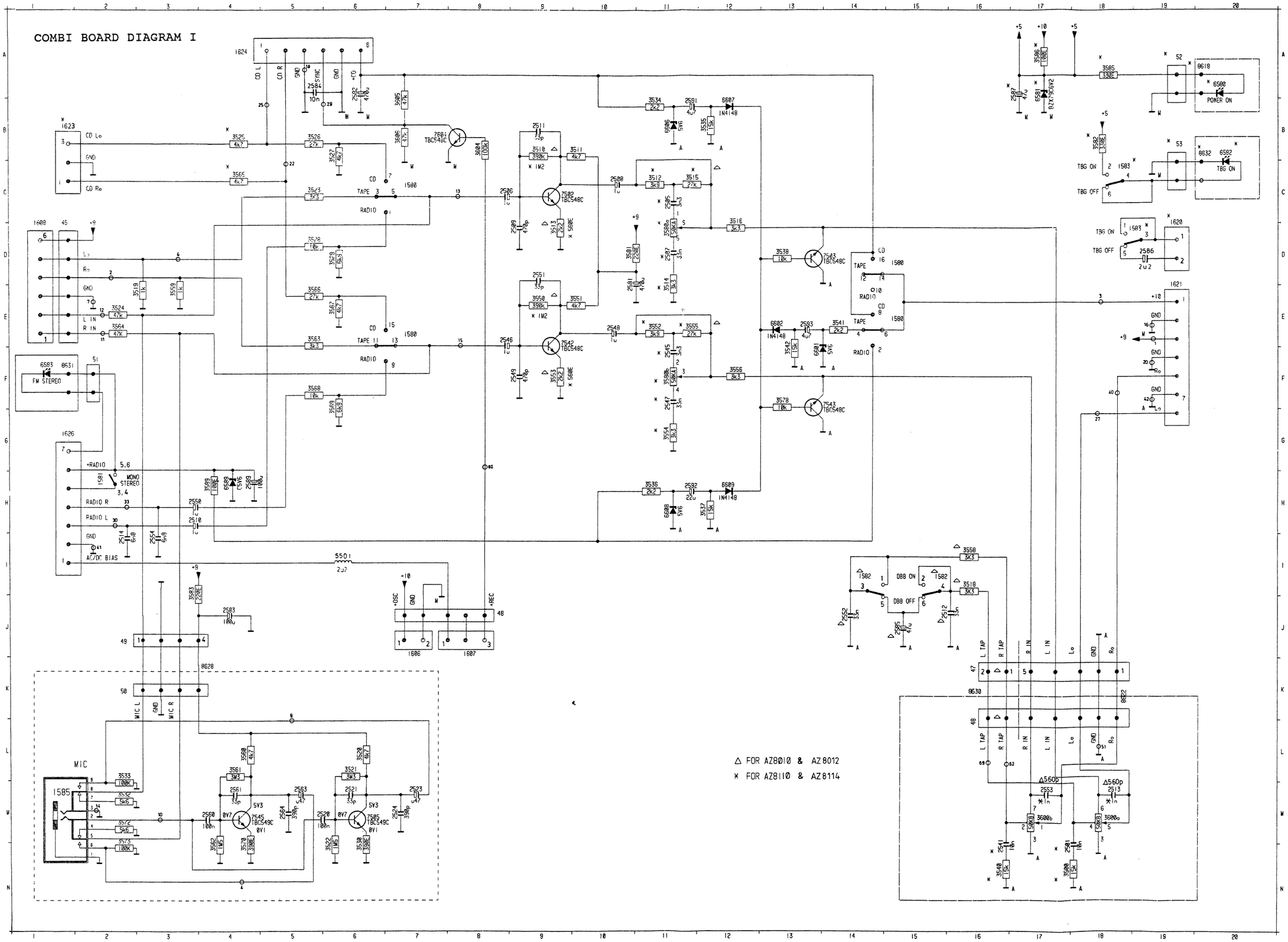

45 D 1 8631 F 1
46 J 8 8632 B20
47 K16 2584 A 5
48 L16 2586 D19
49 J 2 5501 J 6
50 K 2
51 F 2
52 A19
53 B19
1500 E 7
1500 C 7
1500 E15
1500 D15
1501 H 2
1502 I14
1502 I15
1503 C10
1503 D19
1505 M 1
1623 B 1
1605 J 7
1607 J 8
1608 D 1
1620 D19
1621 E19
1624 A 4
1626 G 1
2501 N17
2505 C11
2506 C 8
2507 D11
2508 C10
2509 D 9
2510 H 3
2511 B 9
2512 J15
2513 M18
2514 I 2
2520 M 6
2521 M 6
2523 M 7
2524 M 7
2541 N16
2545 F11
2546 E 8
2547 F11
2548 E10
2549 F 9
2550 H 3
2551 D 9
2552 J14
2553 M17
2554 I 3
2560 M 4
2561 M 4
2563 M 5
2564 M 5
2581 D10
2582 A 6
2583 J 4
2585 J15
2587 A17
2589 H 4
2591 B11
2592 H11
2593 E13
3500 N17
3510 B 9
3511 B10
3512 C11
3513 D 9
3514 D11
3515 C11
3516 C12
3518 I16
3519 E 3
3520 L 6
3521 L 6
3522 N 6
3523 C 5
3524 C 2
3525 B 4
3526 B 5
3527 B 6
3528 D 5
3529 D 6
3530 N 6
3532 M 2
3533 I 2
3534 B11
3535 B12
3536 H11
3537 H12
3538 D13
3540 N16
3541 F14
3542 F13
3550 E 9
3551 E10
3552 E11
3553 F 9
3554 F11
3555 E11
3556 F12
3558 I16
3559 E 3
3560 L 4
3561 L 4
3562 N 4
3563 E 5
3564 E 2
3565 C 4
3566 E 5
3567 E 6
3568 F 5
3569 F 6
3570 N 4
3572 M 2
3573 M 5
3576 F13
3580a D11
3580b F11
3581 D10
3582 B16
3583 I 3
3585 A18
3586 A17
3589 H 4
3600a M18
3600b M17
3604 B 8
3605 B 7
3606 B 7
6580 A20
6581 A17
6582 B20
6583 F 1
6589 H 4
6601 F13
6602 E13
6606 B11
6607 B12
6608 H11
6609 H12
7502 C 9
7503 D14
7505 M 6
7542 E 9
7543 F14
7545 M 4
7604 B 7
8618 A20
8622 K18
8628 K 4
8630 K16

COMBI BOARD DIAGRAM II

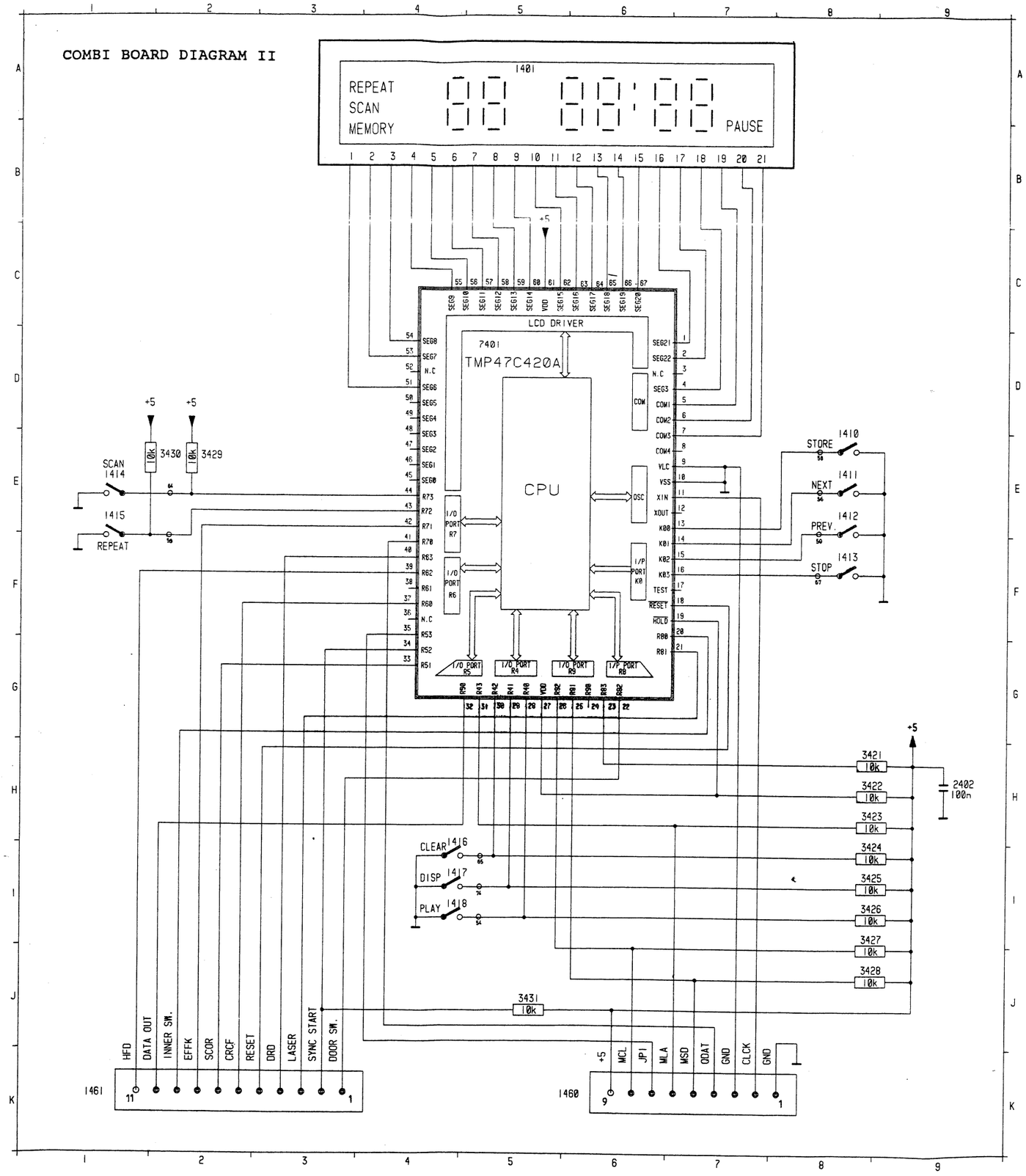

1401	A 5														
1410	E 8														
1411	E 8														
1412	E 8														
1413	E 8														
1414	E 1														
1415	E 1														
1416	I 4														
1417	I 4														
1418	I 4														
1460	K 5														
1461	K 1														
2402	H 9														
3421	H 8														
3422	H 8														
3423	H 8														
3424	I 8														
3425	I 8														
3426	I 8														
3427	I 8														
3428	J 8														
3429	E 5														
3430	E 5														
3431	J 5														
7401	D 5														

+RADIO : 5.6V

+5 : 6.2V

+9 : 8.5V

+10 : 10.0V

+CD : 10.0V

+REC : 9.7Vre
: 0.5Vcd

7502/7542

e :	0.6V	2.1V
b :	1.2V	2.7V
c :	3.3V	3.5V

7503	7543
e : 0V	e : 0V
b : 0.2V	b : 0.2V
c : 0V	c : 0V

7604

e : 0V
b : 0.7Vre
: 0.5Vcd
c : 0.1Vre
: 5.0Vcd

7505	7545
e : 0.1V	e : 0.1V
b : 0.7V	b : 0.7V
c : 5.3V	c : 5.3V

....V
measured in power on position

____V
measured in power on position
(Only for AZ8010 & AZ8012)

____V
measured in power on position
(Only for AZ8110 & AZ8114)

....Vre
measured in tape recording on position

....Vcd
measured in CD on position

042	M5	1413	G14	1607	C16	2512	G16	2551	C13	2591	E12	3500	K15		
045	D15	1414	K12	1608	C15	2513	K16	2552	G16	2592	G14	3510	C12		
046	D16	1415	K9	1620	E7	2514	G5	2553	J16	2593	F13	3511	C12		
047	H15	1416	L9	1623	F8	2520	D4	2554	G5	3600	J16	3512	F14		
048	L15	1417	L8	1624	F7	2521	C4	2560	D6	3421	J9	3513	C10		
049	D10	1418	L12	1626	H5	2523	C5	2561	B7	3422	J10	3514	E15		
050	B5	1418	K11	2402	K6	2524	B4	2563	C6	3423	J13	3515	F15		
051	G7	1460	J2	2501	K15	2525	E7	2564	D6	3424	J12	3516	F14		
052	D9	1461	L2	2505	F15	2541	K15	2565	E7	3425	J11	3518	G15		
053	F2	1580	E12	2506	D11	2545	E16	2581	D16	3426	J12	3519	G11		
1401	L4	1581	G6	2507	E16	2546	D12	2582	E6	3427	J9	3520	B4		
1410	J8	1582	F16	2508	D14	2547	E16	2583	D11	3428	J9	3521	B4		
1411	K11	1583	G3	2509	C10	2548	D15	2585	G16	3429	J10	3522	C4		
1412	K13	1585	D4	2510	G5	2549	C13	2587	E9	3430	J9	3523	G11		
1413	L13	1606	C16	2511	C12	2550	G5	2589	G7	3431	K13	3524	D12		

COMBI BOARD

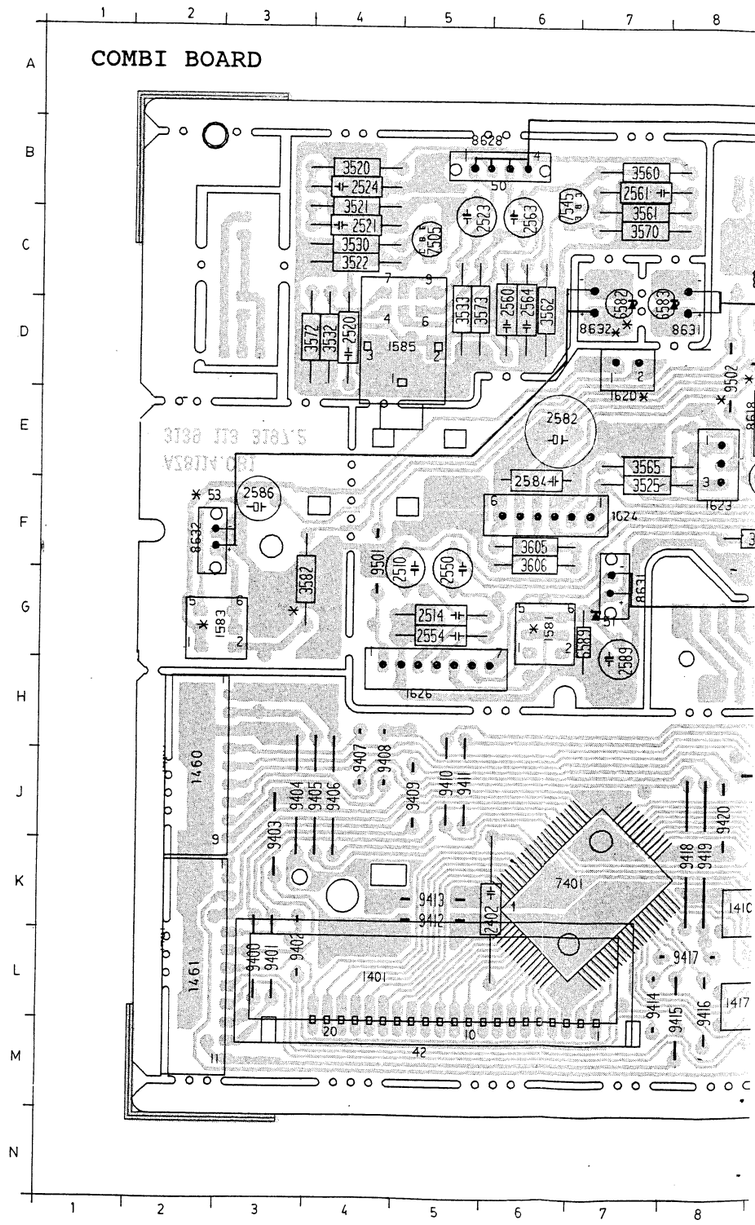

NOTE
* FOR AZ8110 & AZ8114
▼ FOR AZ8010 & AZ8012

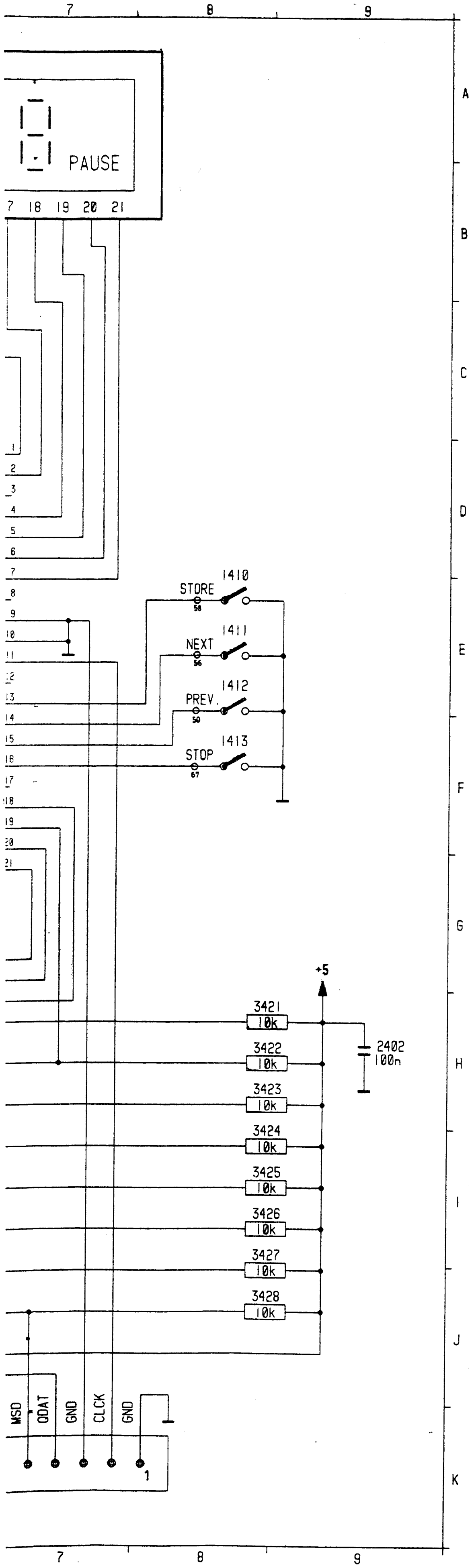

1401	A 5
1410	E 8
1411	E 8
1412	E 8
1413	F 8
1414	E 1
1415	E 1
1416	I 4
1417	I 4
1418	I 4
1460	K 5
1461	K 1
2402	H 9
3421	H 8
3422	H 8
3423	H 8
3424	I 8
3425	I 8
3426	I 8
3427	I 8
3428	J 8
3429	E 2
3430	E 2
3431	J 5
7401	D 5

+RADIO : 5.6V

+5 : 6.2V

+9 : 8.5V

+10 : 10.0V

+CD : 10.0V

+REC : 9.7Vre
: 0.5Vcd

7502/7542

e :	0.6V	2.1V
b :	1.2V	2.7V
C :	3.3V	3.5V

7503 7543

e : 0V	e : 0V
b : 0.2V	b : 0.2V
c : 0V	c : 0V

7604

e : 0V
b : 0.7Vre
: 0.5Vcd
c : 0.1Vre
: 5.0Vcd

7505 7545

e : 0.1V	e : 0.1V
b : 0.7V	b : 0.7V
c : 5.3V	c : 5.3V

....V
measured in power on position

V (double underlined)
measured in power on position
(Only for AZ8010 & AZ8012)

V (underlined)
measured in power on position
(Only for AZ8110 & AZ8114)

....Vre
measured in tape recording on position

....Vcd
measured in CD on position

042	M5	1413	G14	1607	C16	2512	G16
045	D15	1414	K12	1608	C15	2513	K16
046	D16	1415	K9	1620	E7	2514	G5
047	H15	1416	L9	1623	F8	2520	D4
048	L15	1417	L8	1624	F7	2521	C4
049	D10	1418	L12	1626	H5	2523	C5
050	B5	1418	K11	2402	K6	2524	B4
051	G7	1460	J2	2501	K15	2525	E7
052	D9	1461	L2	2505	F15	2541	K15
053	F2	1580	E12	2506	D11	2545	E16
1401	L4	1581	G6	2507	E16	2546	D12
1410	J8	1582	F16	2508	D14	2547	E16
1411	K11	1583	G3	2509	C10	2548	D15
1412	K13	1585	D4	2510	G5	2549	C13
1413	L13	1606	C16	2511	C12	2550	G5

2551	C13	2591	E12	3500	K15	3525	E7
2552	G16	2592	G14	3510	C12	3526	F11
2553	J16	2593	F13	3511	C12	3527	F11
2554	G5	3600	J16	3512	F14	3528	G11
2560	D6	3421	J9	3513	C10	3529	G11
2561	B7	3422	J10	3514	E15	3530	C4
2563	C6	3423	J13	3515	F15	3532	D4
2564	D6	3424	J12	3516	F14	3533	D5
2565	E7	3425	J11	3518	G15	3534	E13
2581	D16	3426	J12	3519	G11	3535	E13
2582	E6	3427	J9	3520	B4		
2583	D11	3428	J9	3521	B4	3536	G13
2585	G16	3429	J10	3522	C4	3537	G13
2587	E9	3430	J9	3523	G11	3538	F14
2589	G7	3431	K13	3524	D12	3540	K15

3541	F13	3564	D12	3586	E9	6608	G13
3542	E13	3565	E7	3589	F9	6609	G13
3550	C13	3566	E11	3604	C9	7401	K7
3551	C12	3567	E11	3605	F6	7502	C11
3552	E14	3568	F11	3606	F6	7503	G14
3553	C13	3569	F11	5501	C9	7505	C5
3554	E15	3570	C7	6580	M15	7542	D13
3555	E15	3572	D3	6581	E9	7543	G15
3556	F14	3573	D5	6582	D7	7545	B6
3558	G15	3578	F14	6583	D7	7604	D9
3559	E11	3580	E16	6589	G7	8618	E8
3560	B7	3581	C14	6601	F13	8618	L15
3561	C7	3582	G4	6602	E14	8622	H16
3562	D6	3583	C10	6606	E13	8628	B5
3563	E11	3585	E9	6607	E14	8628	C9

8630	H15	9409	J5	9424	L9	1621	E17
8630	L16	9410	J5	9425	L10	9501	G4
8631	G7	9411	J5	9426	L10	9511	C9
8631	D8	9412	K5	9427	L10	9512	E14
8632	F2	9413	K5	9428	J11	9513	E14
8632	D7	9414	L8	9429	J11	9514	C11
9400	L3	9415	L8	9430	J12	9515	C12
9401	L3	9416	L8	9502	D8	9516	C13
9402	L3	9417	L8	9503	F9	9517	C15
9403	J3	9418	K8	9504	F10		
9404	J3	9419	K8	9505	F11	2584	F 6
9405	J4	9420	J8	9506	E11	2586	F 3
9406	J4	9421	J9	9507	D11		
9407	J4	9422	J10	9508	D9		
9408	J4	9423	J10	9509	D9		

COMBI BOARD

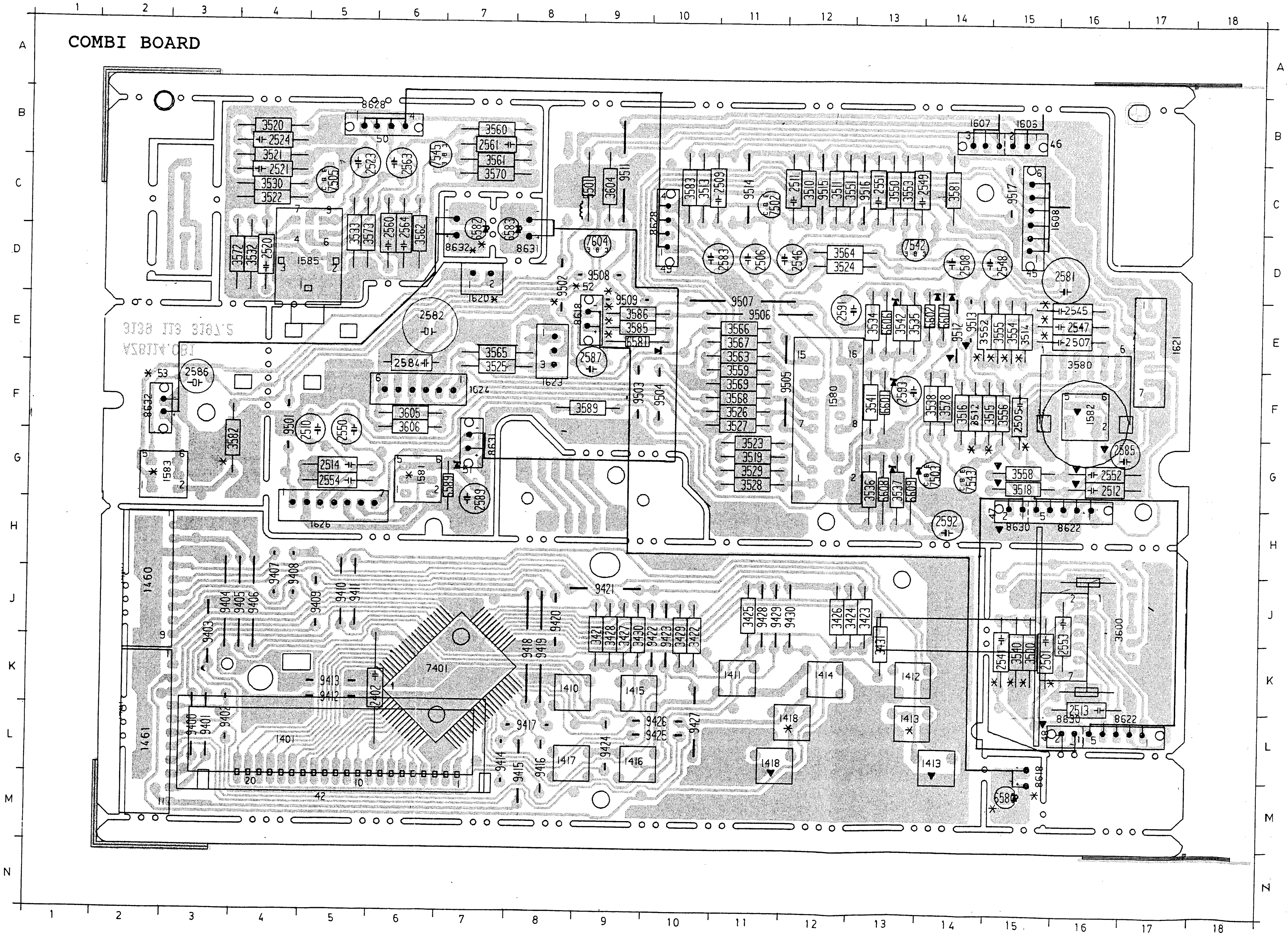

NOTE
* FOR AZ8110 & AZ8114
▼ FOR AZ8010 & AZ8012

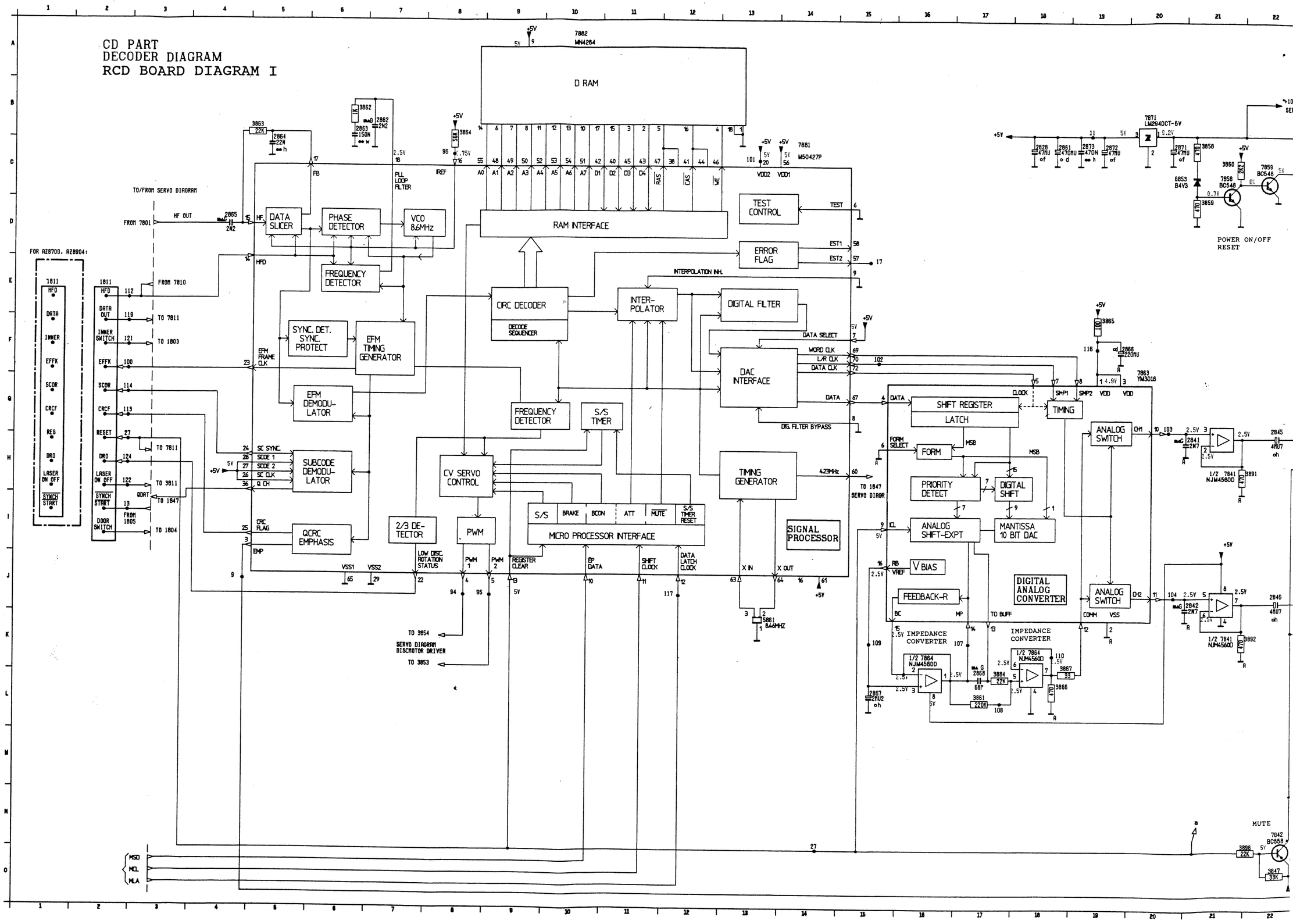
CD PART
DECODER DIAGRAM
RCD BOARD DIAGRAM I
D RAM
7862
MN4264
RAM INTERFACE
TEST CONTROL
ERROR FLAG
DATA SLICER
PHASE DETECTOR
VCO 8.6MHz
FREQUENCY DETECTOR
SYNC. DET. SYNC. PROTECT
EFM TIMING GENERATOR
EFM DEMODU-LATOR
CRC DECODER
DECODE SEQUENCER
INTER-POLATOR
DIGITAL FILTER
DAC INTERFACE
FREQUENCY DETECTOR
S/S TIMER
SUBCODE DEMODU-LATOR
CV SERVO CONTROL
TIMING GENERATOR
SIGNAL PROCESSOR
QCRC EMPHASIS
2/3 DE-TECTOR
PWM
MICRO PROCESSOR INTERFACE
SHIFT REGISTER
LATCH
TIMING
FORM
PRIORITY DETECT
DIGITAL SHIFT
ANALOG SHIFT-EXPT
MANTISSA 10 BIT DAC
ANALOG SWITCH
V BIAS
FEEDBACK-R
DIGITAL ANALOG CONVERTER
IMPEDANCE CONVERTER
POWER ON/OFF RESET
MUTE
TO/FROM SERVO DIAGRAM
FOR AZ8700, AZ8904:
HF OUT
FROM 7801
FROM 7810
TO 7811
TO 1803
TO 3811
TO 1847
TO 1804
FROM 1805
TO 3854
SERVO DIAGRAM DISCMOTOR DRIVER
TO 3853
TO 1847 SERVO DIAGR
MSD
MCL
MLA

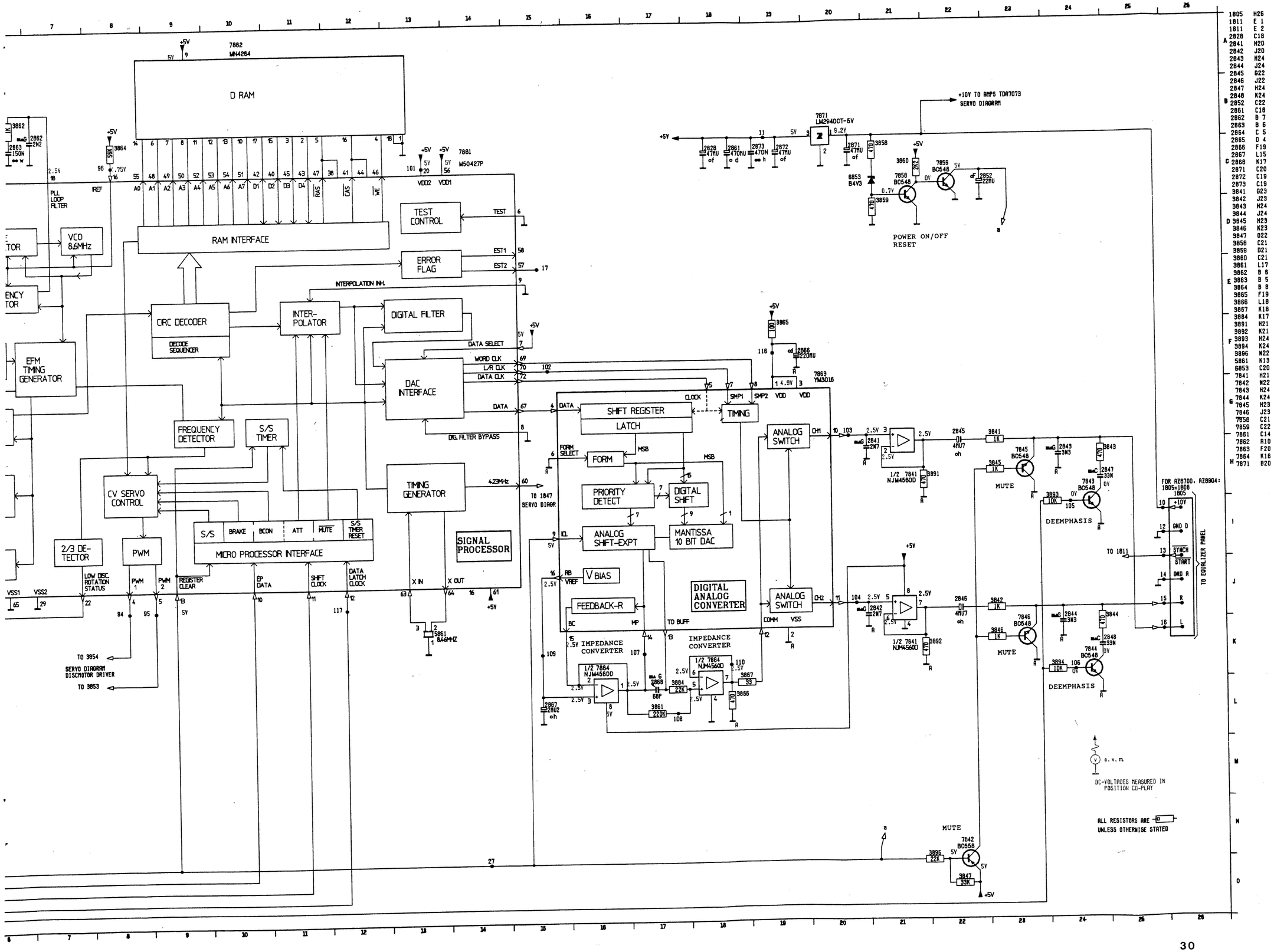
D RAM
7862
MN4264
7861
M50427P
RAM INTERFACE
TEST CONTROL
ERROR FLAG
VCO 8.6MHz
PLL LOOP FILTER
CIRC DECODER
DECODE SEQUENCER
INTER-POLATOR
DIGITAL FILTER
INTERPOLATION INH.
DATA SELECT
WORD CLK
L/R CLK
DATA CLK
DAC INTERFACE
DIG. FILTER BYPASS
EFM TIMING GENERATOR
FREQUENCY DETECTOR
S/S TIMER
CV SERVO CONTROL
TIMING GENERATOR
4.23MHz
TO 1847 SERVO DIAGR
SHIFT REGISTER
LATCH
FORM
PRIORITY DETECT
DIGITAL SHIFT
ANALOG SHIFT-EXPT
MANTISSA 10 BIT DAC
SIGNAL PROCESSOR
V BIAS
FEEDBACK-R
DIGITAL ANALOG CONVERTER
TIMING
ANALOG SWITCH
IMPEDANCE CONVERTER
1/2 7884 NJM4560D
1/2 7864 NJM4560D
7863 YM3016
2/3 DE-TECTOR
PWM
MICRO PROCESSOR INTERFACE
S/S
BRAKE
BCON
ATT
MUTE
S/S TIMER RESET
LOW DISC. ROTATION STATUS
REGISTER CLEAR
EP DATA
SHIFT CLOCK
DATA LATCH CLOCK
X IN
X OUT
5861 8.46MHZ
TO 3854 SERVO DIAGRAM DISCMOTOR DRIVER
TO 3853
7871 LM2940CT-5V
+10V TO AMPS TDA7073 SERVO DIAGRAM
POWER ON/OFF RESET
7842 BC558
1/2 7841 NJM4560D
MUTE
DEEMPHASIS
FOR AZ8700, AZ8904: 1805=1808
TO 1811
TO EQUALIZER PANEL
6.v.m.
DC-VOLTAGES MEASURED IN POSITION CD-PLAY
ALL RESISTORS ARE
UNLESS OTHERWISE STATED

1801	C11	2803	C10	2813	B 8	2822	E11	2837	E10	2848	D 2	2866	B 2	3804	B10	3814	C 8	3824	D 8	3833	E10	3842	D 2	3851	E 8	3861	B 1	3873	E10	3884	C 1	7801	B10	7843	E 2	7864	B 2
1802	F11	2804	C10	2814	C 8	2824	E10	2838	C 8	2851	E 8	2867	B 2	3805	B10	3815	B 7	3825	D 8	3834	D 9	3843	E 1	3852	E 8	3862	D 7	3874	F 9	3890	B 9	7810	B 6	7844	D 2	7871	F 2
1803	F 6	2805	B10	2815	D 8	2825	D11	2841	C 3	2852	D 6	2868	B 1	3806	B 9	3816	B 8	3826	D 9	3835	E10	3844	E 1	3853	E 7	3863	C 6	3875	F11	3891	C 3	7811	C 9	7845	D 2		
1804	F 3	2806	B 9	2816	D 8	2826	D11	2842	C 2	2853	F 7	2871	F 1	3807	C10	3817	C 8	3827	D 9	3836	E10	3845	D 2	3854	D 7	3864	C 6	3876	E11	3892	C 2	7812	E 6	7846	D 1		
1808	G 1	2807	B 9	2817	E 9	2827	E11	2843	D 1	2861	D 4	2872	E 3	3809	E 6	3818	D 8	3828	D 9	3837	D10	3846	D 2	3855	E 7	3865	B 2	3877	E 9	3893	D 1	7813	F10	7858	E 3		
1811	E 5	2808	B11	2818	E 8	2828	C 8	2844	D 1	2862	D 7	2873	C 4	3810	D 3	3819	E 8	3829	D 9	3838	D11	3847	D 3	3856	F 7	3866	C 1	3878	E 9	3894	D 1	7814	F 8	7859	F 4		
1812	D 5	2810	C 8	2819	E 9	2829	C10	2845	C 3	2863	C 7	3801	C11	3811	E 6	3820	E 8	3830	B 7	3839	D10	3848	E 8	3858	E 3	3867	C 1	3879	D 6	3896	E 4	7815	E 7	7861	B 5		
2801	B11	2811	B 8	2820	E 9	2835	F 9	2846	C 1	2864	C 7	3802	C10	3812	E 6	3821	E 7	3831	D 8	3840	C10	3849	E10	3859	D 3	3871	D11	3880	B 8	5861	B 4	7841	C 2	7862	C 4		
2802	C11	2812	B 8	2821	E 9	2836	D 8	2847	E 2	2865	C 6	3803	B10	3813	C 8	3822	D 8	3832	E 9	3841	D 2	3850	E10	3860	E 3	3872	E11	3881	B 7	6853	D 3	7842	D 3	7863	B 2		

RCD BOARD

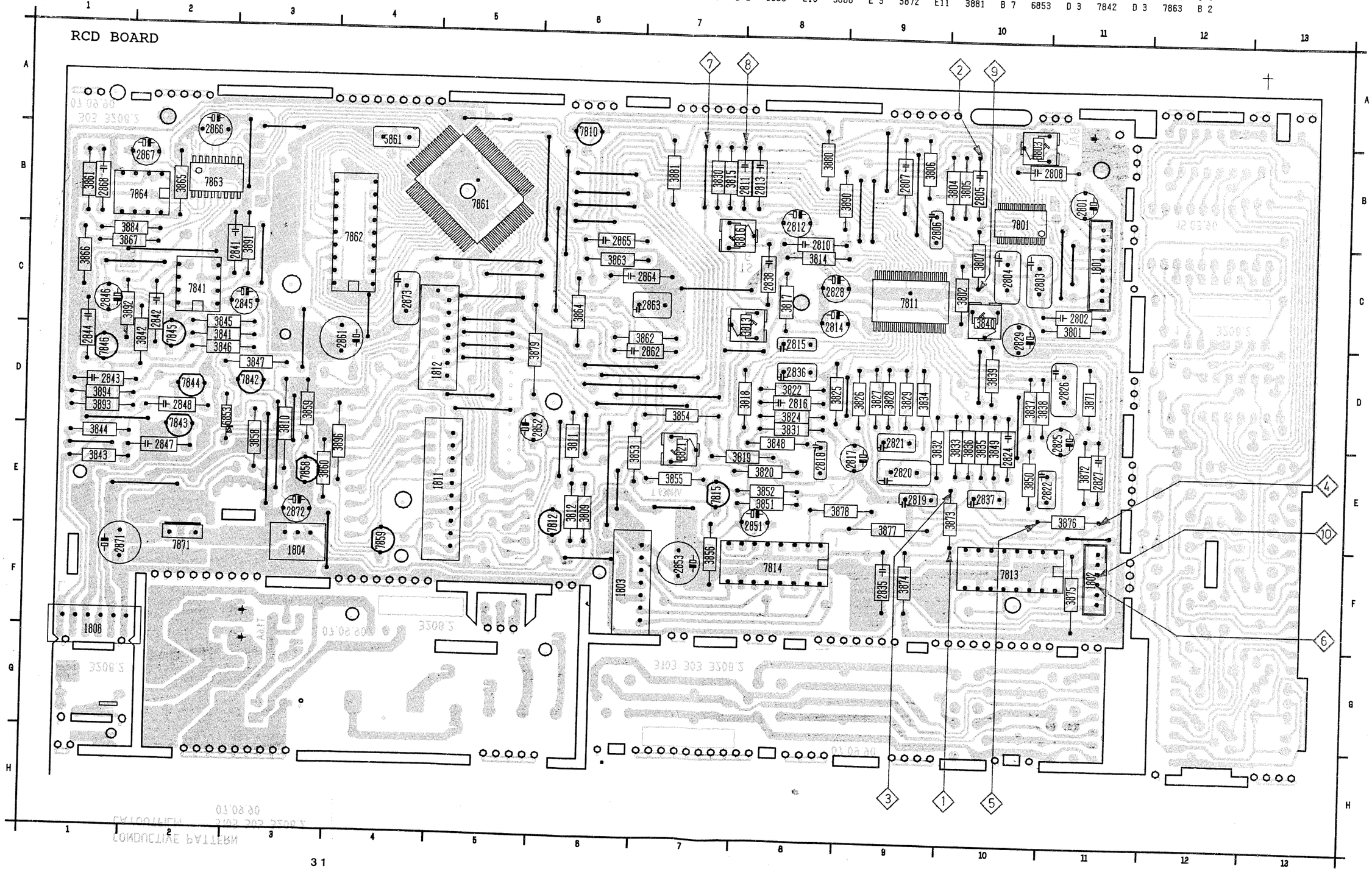

Service Pos "0" : Store + Display + Power on together; Display "–"

Service Pos "1" : Service Pos "0", press play; Display "– –"

Full Display : Service Pos "1", press scan followed by play (twice)

CD part					
TRACKING OFFSET					
Stop			3840		6 ↔ 10 0 V ± 10 mV
TRACKING BALANCE					
Service pos. 1			3803	8 ↔ 2 Adjust to 0 V DC offset	
TRACKING GAIN					
Play with test disc 5	1200 Hz 200 mV	see Fig. 1	3816		See Fig. 1 CHX = 0,2 V/DIV CHY = 50 mV/DIV Adjust to circle
FOCUS GAIN					
Play with test disc 5	1100 Hz 700 mV	see Fig. 2	3813		See Fig. 2 CHX = 0,5 V/DIV CHY = 5 mV/DIV Adjust to circle
FOCUS OFFSET					
Play with any normal disc			3821		9 Max HF
			Check only	7 ↔ 2 U DC measured =Ux	
			3821	7 ↔ 2 Adjust to $\frac{Ux}{2}$	

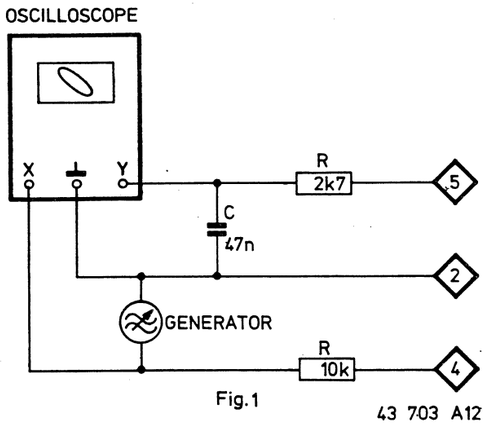

Fig. 1

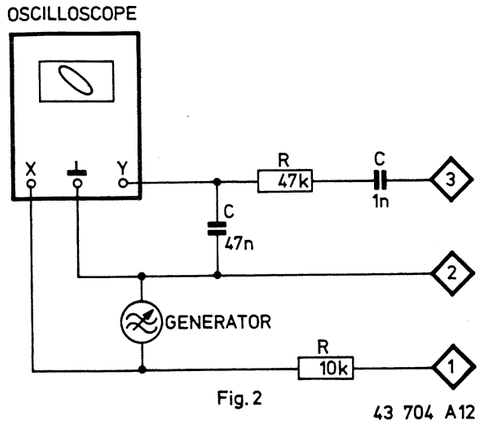

Fig. 2

GB WARNING

All ICs and many other semi-conductors are susceptible to electrostatic discharges (ESD).
Careless handling during repair can reduce life drastically.
When repairing, make sure that you are connected with the same potential as the mass of the set via a wrist wrap with resistance.
Keep components and tools also at this potential.

F ATTENTION

Tous les IC et beaucoup d'autres semi-conducteurs sont sensibles aux décharges statiques (ESD).
Leur longévité pourrait être considérablement écourtée par le fait qu'aucune précaution n'est prise à leur manipulation.
Lors de réparations, s'assurer de bien être relié au même potentiel que la masse de l'appareil et enfiler le bracelet serti d'une résistance de sécurité.
Veiller à ce que les composants ainsi que les outils que l'on utilise soient également à ce potentiel.

ESD

D WARNUNG

Alle ICs und viele andere Halbleiter sind empfindlich gegenüber elektrostatischen Entladungen (ESD).
Unsorgfältige Behandlung im Reparaturfall kan die Lebensdauer drastisch reduzieren.
Veranlassen Sie, dass Sie im Reparaturfall über ein Pulsarmband mit Widerstand verbunden sind mit dem gleichen Potential wie die Masse des Gerätes.
Bauteile und Hilfsmittel auch auf dieses gleiche Potential halten.

NL WAARSCHUWING

Alle IC's en vele andere halfgeleiders zijn gevoelig voor electrostatische ontladingen (ESD).
Onzorgvuldig behandelen tijdens reparatie kan de levensduur drastisch doen verminderen.
Zorg ervoor dat u tijdens reparatie via een polsband met weerstand verbonden bent met hetzelfde potentiaal als de massa van het apparaat.
Houd componenten en hulpmiddelen ook op ditzelfde potentiaal.

I AVVERTIMENTO

Tutti IC e parecchi semi-conduttori sono sensibili alle scariche statiche (ESD).
La loro longevità potrebbe essere fortemente ridatta in caso di non osservazione della più grande cauzione alla loro manipolazione.
Durante le riparazioni occorre quindi essere collegato allo stesso potenziale che quello della massa dell'apparecchio tramite un braccialetto a resistenza.
Assicurarsi che i componenti e anche gli utensili con quali si lavora siano anche a questo potenziale.

CD PART
SERVO DIAGRAM
RCD BOARD DIAGRAM II

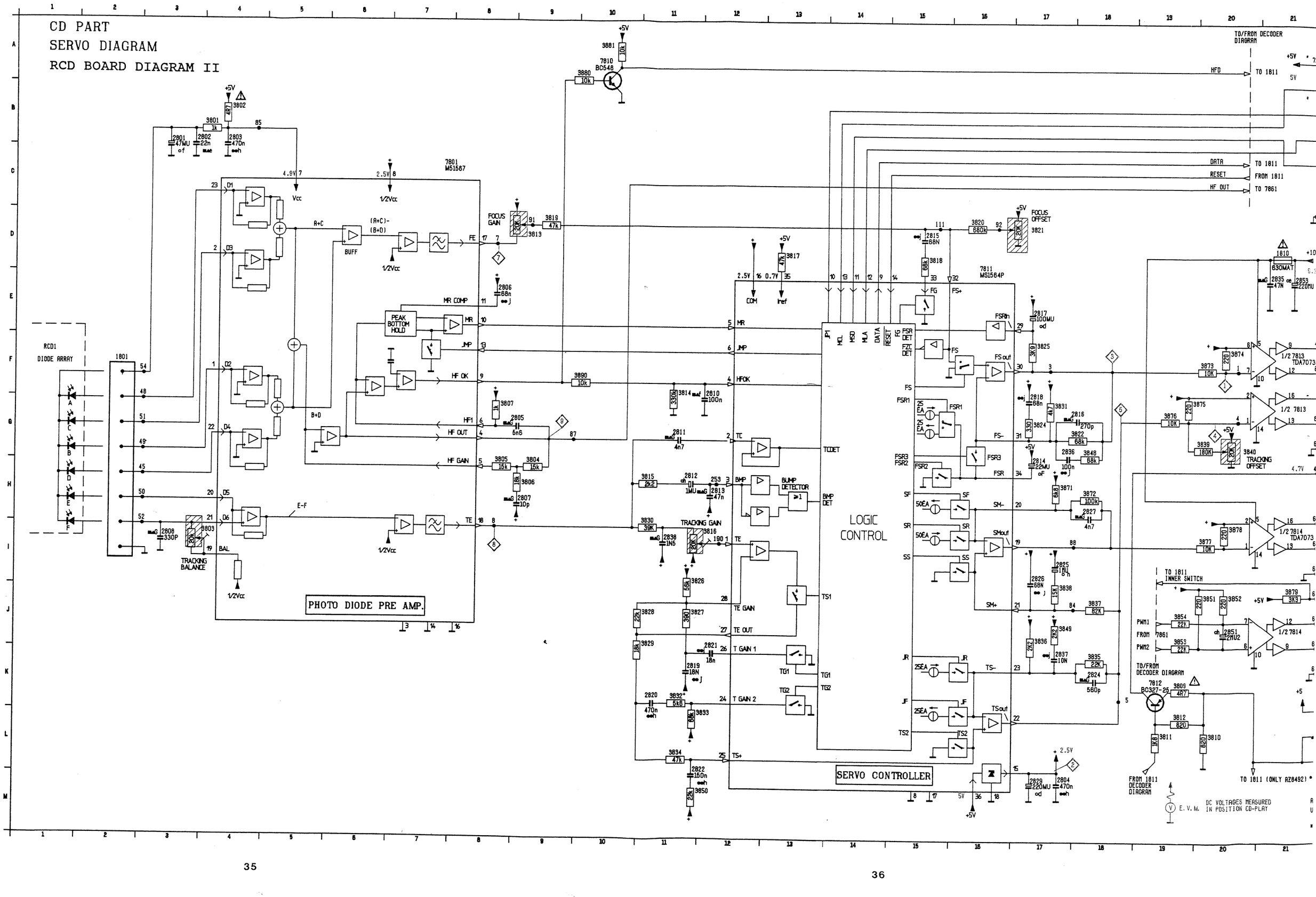

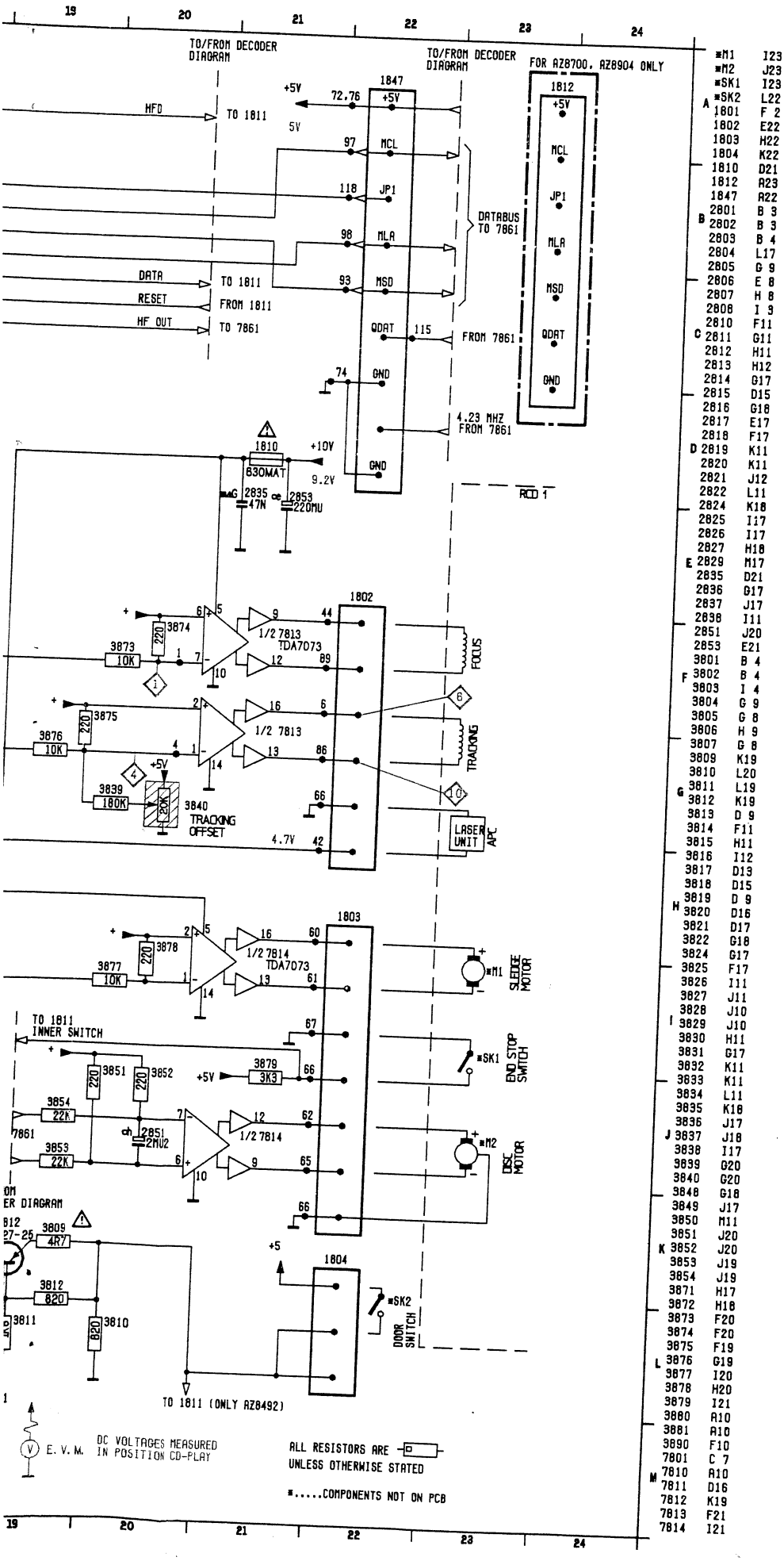

	*M1	I23
	*M2	J23
	*SK1	I23
A	*SK2	L22
	1801	F 2
	1802	E22
	1803	H22
	1804	K22
	1810	D21
	1812	A23
	1847	A22
	2801	B 3
B	2802	B 3
	2803	B 4
	2804	L17
	2805	G 9
	2806	E 8
	2807	H 8
	2808	I 9
	2810	F11
C	2811	G11
	2812	H11
	2813	H12
	2814	G17
	2815	D15
	2816	G18
	2817	E17
	2818	F17
D	2819	K11
	2820	K11
	2821	J12
	2822	L11
	2824	K18
	2825	I17
	2826	I17
	2827	H18
E	2829	M17
	2835	D21
	2836	G17
	2837	J17
	2838	I11
	2851	J20
	2853	E21
	3801	B 4
F	3802	B 4
	3803	I 4
	3804	G 9
	3805	G 8
	3806	H 9
	3807	G 8
	3809	K19
	3810	L20
G	3811	L19
	3812	K19
	3813	D 9
	3814	F11
	3815	H11
	3816	I12
	3817	D13
	3818	D15
	3819	D 9
H	3820	D16
	3821	D17
	3822	G18
	3824	G17
	3825	F17
	3826	I11
	3827	J11
	3828	J10
I	3829	J10
	3830	H11
	3831	G17
	3832	K11
	3833	K11
	3834	L11
	3835	K18
	3836	J17
J	3837	J18
	3838	I17
	3839	G20
	3840	G20
	3848	G18
	3849	J17
	3850	M11
	3851	J20
K	3852	J20
	3853	J19
	3854	J19
	3871	H17
	3872	H18
	3873	F20
	3874	F20
	3875	F19
L	3876	G19
	3877	I20
	3878	H20
	3879	I21
	3880	A10
	3881	A10
	3890	F10
	7801	C 7
M	7810	A10
	7811	D16
	7812	K19
	7813	F21
	7814	I21

7841

1 : 2.5V
2 : 2.5V
3 : 2.5V
4 : 0V
5 : 2.5V
6 : 2.5V
7 : 2.5V
8 : 5V

7864

1 : 2.5V
2 : 2.5V
3 : 2.5V
4 : 0V
5 : 2.5V
6 : 2.5V
7 : 2.5V
8 : 5V

7871

1 : 9.2V
2 : 0V
3 : 5V

....V
measured in CD
play position

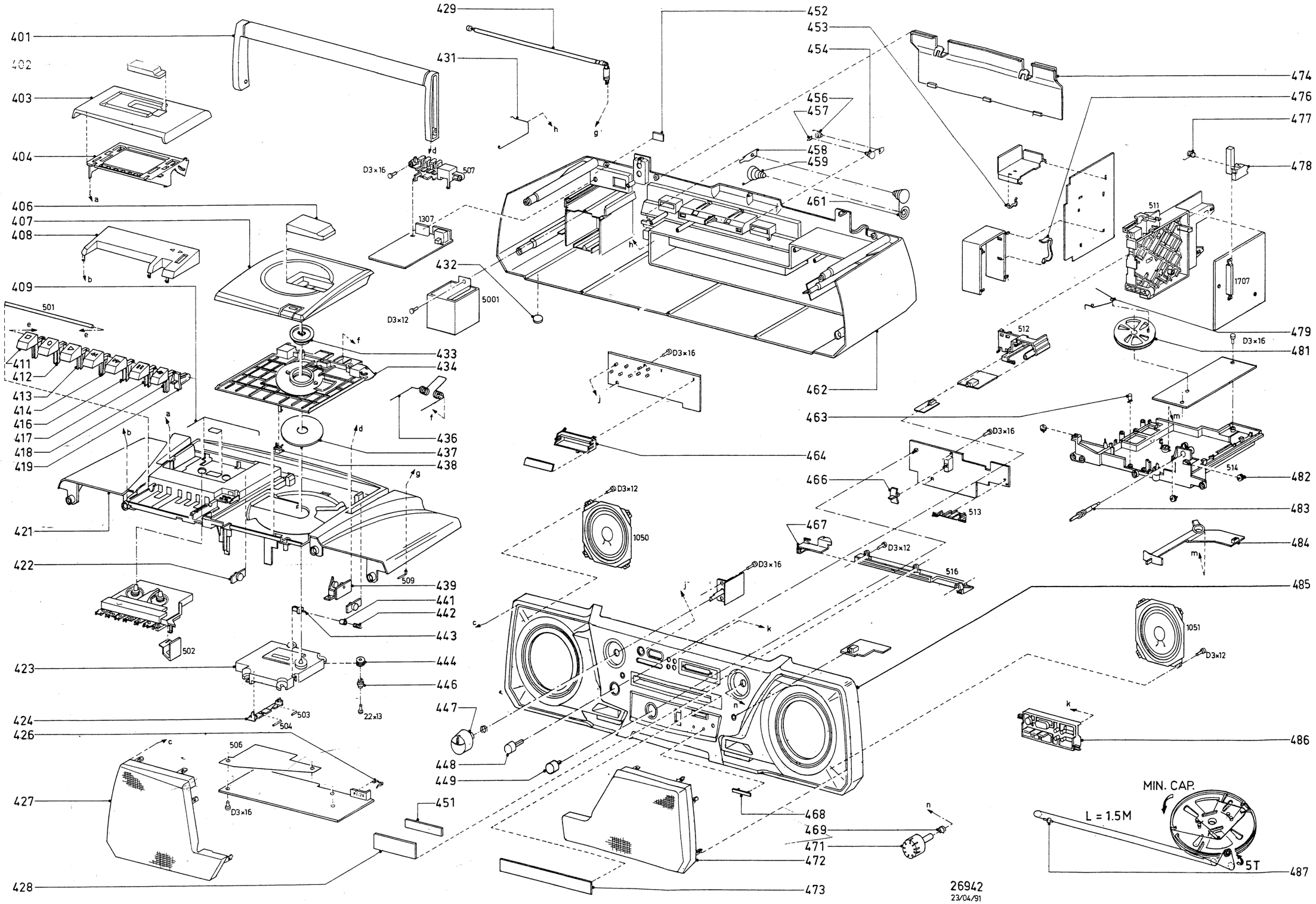
401
402
403
404
406
407
408
409
501
411
412
413
414
416
417
418
419
421
422
502
423
424
503
504
426
427
428
429
431
432
5001
D3×12
433
434
436
437
438
439
441
442
443
444
446
22×13
447
448
449
451
D3×16
507
1307
452
453
454
456
457
458
459
461
462
463
464
466
467
468
469
471
472
473
474
476
477
478
479
481
482
483
484
485
486
487
506
509
511
512
513
514
516
1050
1051
1707
MIN. CAP.
L = 1.5M
5T
26942
23/04/91

401	4822 498 10409	432	4822 462 40683	463	Not applicable
402	4822 450 61715	433	4822 532 51871	464	4822 404 10843
403	4822 443 63278	434	4822 444 30435	466	4822 411 61778
404	4822 443 62957	436	4822 492 70807	467	4822 450 81189
406	4822 381 11252	437	4822 535 60096	468	Not applicable
407	4822 444 60738	438	4822 276 13079	469	4822 492 51374
408	4822 423 41134	439	4822 535 93223	471	4822 413 51372
409	4822 492 42535	441	4822 404 60471	472	4822 458 40547
411	4822 410 61185	442	4822 492 51724	473	4822 454 12738
412	4822 410 61186	443	4822 325 20138	474	4822 423 41128
413	4822 410 61187	444	4822 532 61103	476	5322 255 40397
414	4822 410 61188	446	4822 532 61104	477	4822 492 70368
416	4822 410 61189	447	4822 411 61799	478	4822 403 70382
417	4822 410 61191	448	4822 410 61276	479	4822 492 40799
418	Not applicable	449	4822 410 61274	481	4822 528 40285
419	Not applicable	451	4822 454 12729	482	4822 528 50116
421	4822 423 90166	452	4822 454 12737	483	4822 535 91958
422	4822 529 10257	453	4822 255 40179	484	4822 411 61798
423	4822 691 20596	454	Not applicable	485	4822 423 51084
424	4822 492 70156	456	Not applicable	486	4822 410 61275
426	4822 255 40179	457	Not applicable	487	4822 402 20074
427	4822 458 40546	458	4822 290 80313		
428	4822 454 12731	459	4822 492 51734	IFU	4822 736 21141
429	4822 303 30296	461	4822 492 51733		
431	4822 492 70881	462	4822 421 60162		

(GB)

Safety regulations require that the set be restored to its original condition and that parts which are identical with those specified, be used.

(NL)

Veiligheidsbepalingen vereisen, dat het apparaat bij reparatie in zijn oorspronkelijke toestand wordt teruggebracht en dat onderdelen, identiek aan de gespecificeerde, worden toegepast.

(F)

Les normes de sécurité exigent que l'appareil soit remis à l'état d'origine et que soient utilisées les pièces de rechange identiques à celles spécifiées.

(D)

Bei jeder Reparatur sind die geltenden Sicherheitsvorschriften zu beachten. Der Originalzustand des Geräts darf nicht verändert werden; für Reparaturen sind Original-Ersatzteile zu verwenden.

(I)

Le norme di sicurezza esigono che l'apparecchio venga rimesso nelle condizioni originali e che siano utilizzati i pezzi di ricambio identici a quelli specificati.

MISCELLANEOUS

1044	4822 276 12163	SWITCH LEAF
1050	4822 240 40194	SPEAKER 5Ω 3W
1051	4822 240 40194	SPEAKER 5Ω 3W
1100	4822 277 21133	BANDSWITCH
1300	4822 070 31252	△ FUSE T1.25A
1301	4822 265 20287	△ SOCKET MAINS
1302	4822 276 12571	POWER ON/OFF
1303	4822 267 30553	SOCKET HEADPHONE
1307	4822 272 10225	△ VOLTAGE SELECTOR
1401	4822 130 90704	LCD DISPLAY
1410	4822 276 12276	SWITCH KEY
1411	4822 276 12276	SWITCH KEY
1412	4822 276 12276	SWITCH KEY
1413	4822 276 12276	SWITCH KEY
1414	4822 276 12276	SWITCH KEY
1415	4822 276 12276	SWITCH KEY
1416	4822 276 12276	SWITCH KEY
1417	4822 276 12276	SWITCH KEY
1418	4822 276 12276	SWITCH KEY
1580	4822 277 11331	FUNCTION SWITCH
1582	4822 276 12648	DBB ON/OFF
1585	4822 267 30553	SOCKET MIC
1707	4822 277 20594	RECORD SWITCH
1810	Not applicable	
5151	4822 242 70249	FILTER 10.7MHz
5152	4822 242 70249	FILTER 10.7MHz
5861	4822 242 72565	RESONATOR 8.46MHz

CAPACITORS

2100	4822 125 20285	POLYVARICON
2105	4822 122 10444	CER 240pF 50V
2107	4822 122 10443	CER 20pF 50V
2135	4822 121 50541	PS 165pF 630V
2183	4822 121 43847	PP 470pF 100V

RESISTORS

3184	4822 100 20166	PRESET 10k
3327	4822 052 10109	△ NFR25 10Ω
3600	4822 102 10417	POTM 50kB X 2
3778	4822 052 10478	△ NFR25 4.7Ω
3802	4822 052 10478	△ NFR25 4.7Ω
3803	4822 100 20589	TRIMMER 20k
3809	4822 052 10478	△ NFR25 4.7Ω
3813	4822 100 20589	TRIMMER 20k
3816	4822 100 20589	TRIMMER 20k
3821	4822 100 20589	TRIMMER 20k
3840	4822 100 20589	TRIMMER 20k

COILS

5001	4822 146 30968	△ TRANSFORMER MAINS
5101	4822 156 30947	FM RF COIL
5102	4822 156 30947	FM RF COIL
5104	4822 157 53138	COIL 0.47μH
5121	4822 158 60547	MW-LW ANT ASSY
5130	4822 157 53403	MW OSC COIL RD

COILS

5153	4822 156 10726	AM IFT YW
5154	4822 156 10726	AM IFT YW
5155	4822 157 52693	FM DET OR
5156	4822 157 53901	COIL 15μH
5501	4822 157 62552	COIL 2.2μH
5701	4822 157 53238	COIL 820μH
5702	4822 157 53238	COIL 820μH

SEMICONDUCTORS

6101	4822 130 30621	1N4148
6152	4822 130 30302	BA316
6153	4822 130 30302	BA316
6160	4822 130 30621	1N4148
6184	4822 130 30621	1N4148
6300	4822 130 80305	△ KBU4D
6313	4822 130 30862	BZX79C9V1
6583	4822 130 32472	TLG124A GN
6589	4822 130 34173	BZX79C5V6
6601	4822 130 34173	BZX79C5V6
6602	4822 130 30621	1N4148
6606	4822 130 34173	BZX79C5V6
6607	4822 130 30621	1N4148
6608	4822 130 34173	BZX79C5V6
6609	4822 130 30621	1N4148
6701	4822 130 30621	1N4148
6702	4822 130 30621	1N4148
6705	4822 130 30621	1N4148
6706	4822 130 30621	1N4148
6707	4822 130 30621	1N4148
6708	4822 130 30621	1N4148
6709	4822 130 30621	1N4148
6710	4822 130 30621	1N4148
6712	4822 130 30621	1N4148
6713	4822 130 82552	HZ2-B2
6853	4822 130 31554	BZX79-B4V3
7101	4822 130 60163	2SC1047C
7102	4822 130 60093	2SA838B
7103	4822 130 60092	2SC1359B
7104	4822 130 40948	TBC548A
7151	4822 209 81563	TEA5570/N5
7181	4822 209 71321	AN7411
7260	4822 130 44196	TBC548C
7310	4822 209 63822	LM2940-10V
7313	4822 209 70998	AN7148
7315	4822 130 41344	BC337-40
7316	4822 130 41327	BC327-40
7360	4822 130 44196	TBC548C
7401	4822 209 73667	TMP47C420AF
7502	4822 130 44196	TBC548C
7503	4822 130 44196	TBC548C
7505	4822 130 44246	TBC549C
7542	4822 130 44196	TBC548C
7543	4822 130 44196	TBC548C
7545	4822 130 44246	TBC549C
7604	4822 130 44196	TBC548C
7701	4822 209 72491	KA2224
7704	4822 130 40937	TBC548B

SEMICONDUCTORS				
7707	5322	130	44779	BC338-40
7708	4822	130	44197	TBC558B
7710	4822	130	44197	TBC558B
7711	4822	130	40937	TBC548B
7712	4822	130	44196	TBC548C
7757	5322	130	44779	BC338-40
7801	4822	209	72814	M51567P
7810	4822	130	40938	TBC548
7811	4822	209	72815	M51564P
7812	4822	130	41246	BC327-25
7813	4822	209	61073	TDA7073/N1
7814	4822	209	61073	TDA7073/N1
7841	4822	209	83274	NJM4560D
7842	4822	130	40941	TBC558
7843	4822	130	40938	TBC548
7844	4822	130	40938	TBC548
7845	4822	130	40938	TBC548
7846	4822	130	40938	TBC548
7858	4822	130	40938	TBC548
7859	4822	130	40938	TBC548
7861	4822	209	72813	M50422P
7862	4822	209	70422	MN4264-15
7863	4822	209	73864	YM3016F
7864	4822	209	83274	NJM4560D
7871	5322	209	72487	LM2940CT-5.0